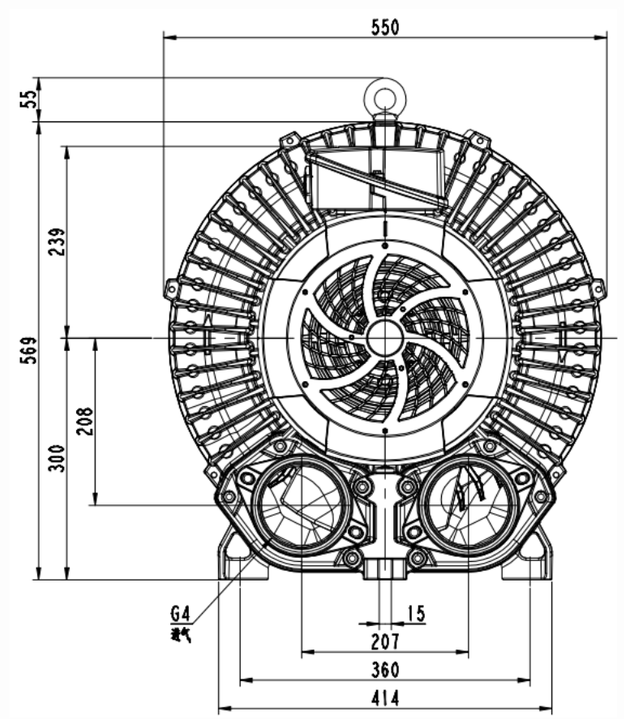

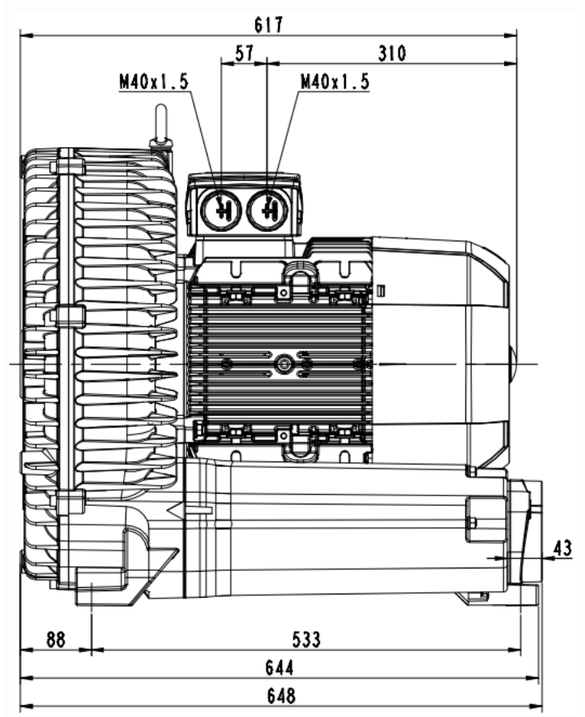

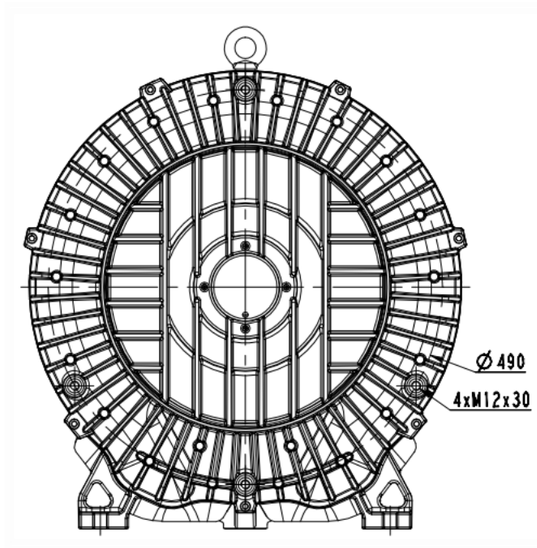

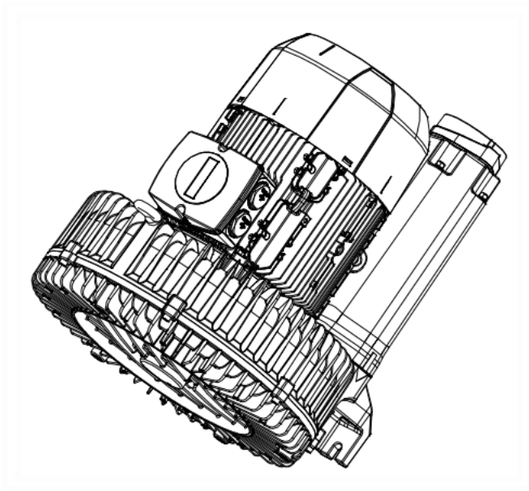

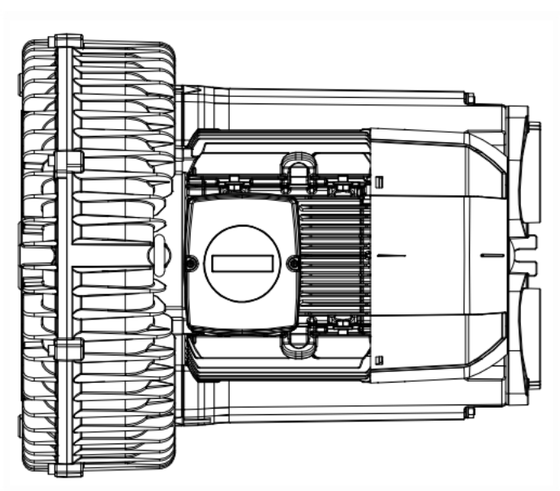

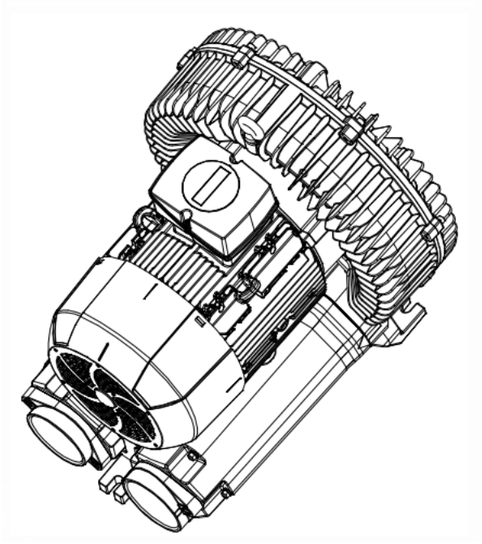

标记	处数	分区	更改文件号	签名	年、月、日
设计		标准化			
校对		审定			
审核		批准			
工艺		日期			

图样标记	件数	重量	比例
共 1 张		共 1 张	

2RB910-1AP11

浙江格读实业有限公司

签名	日期
描图	
描校	
底图号	
装订	
日期	