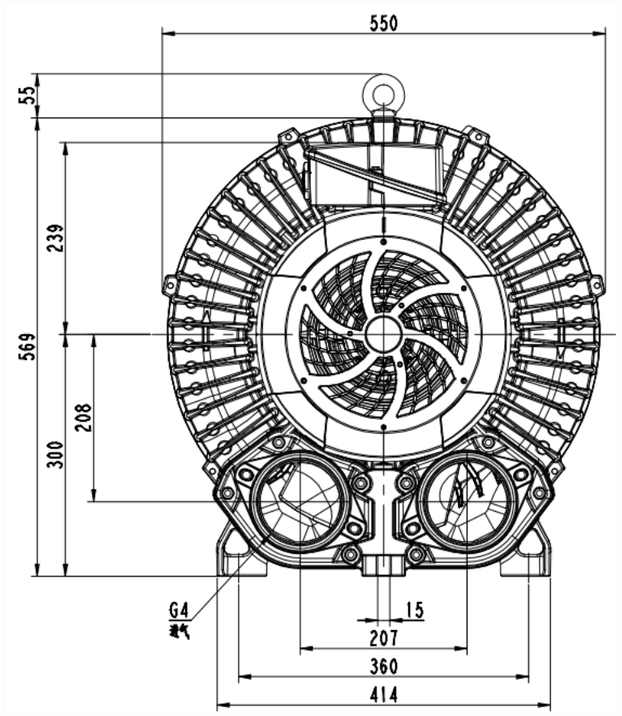

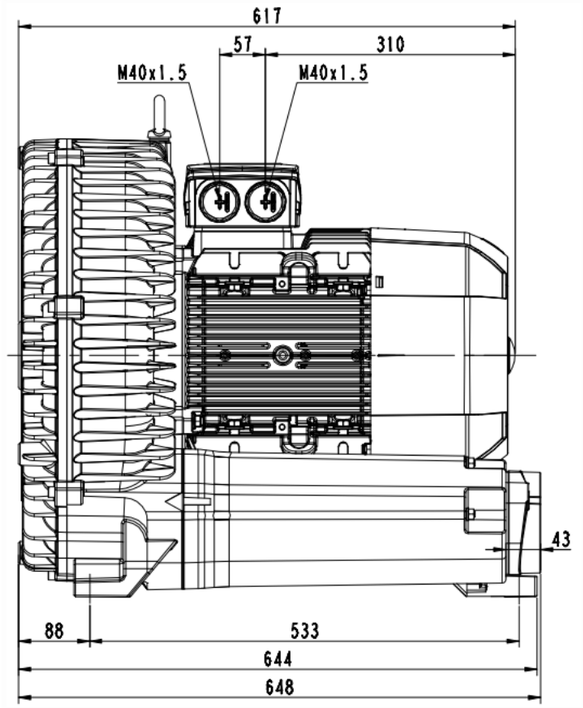

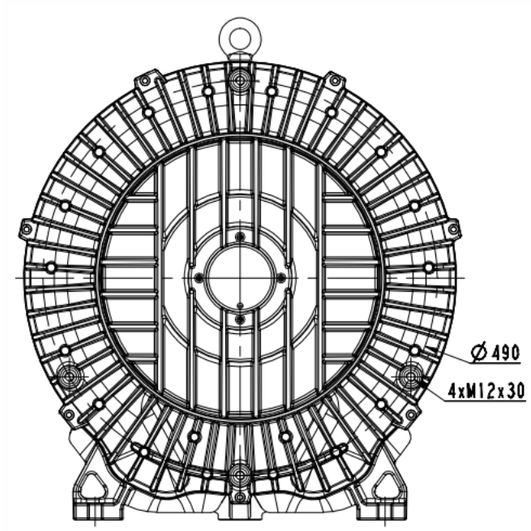

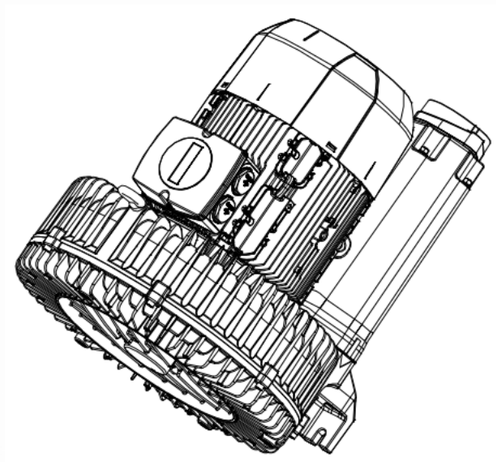

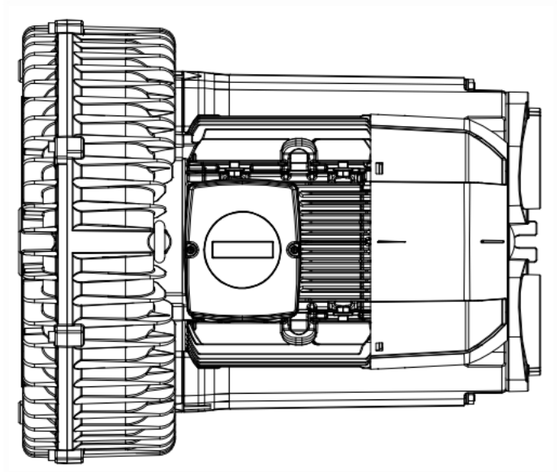

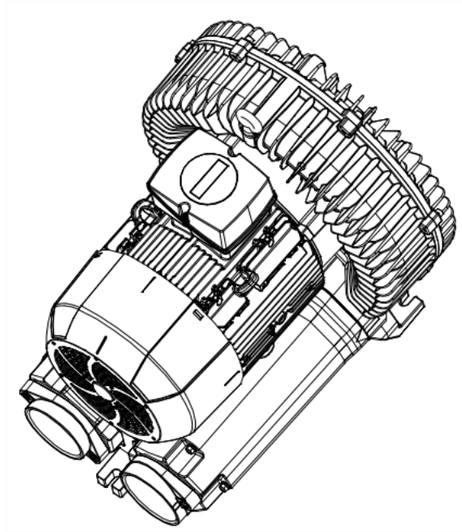

看( )用件靶

钢壁

2RB910-1AP21	图样标记	件数	重量	比例
	共 1 张		共 1 张	

浙江格凌实业有限公司