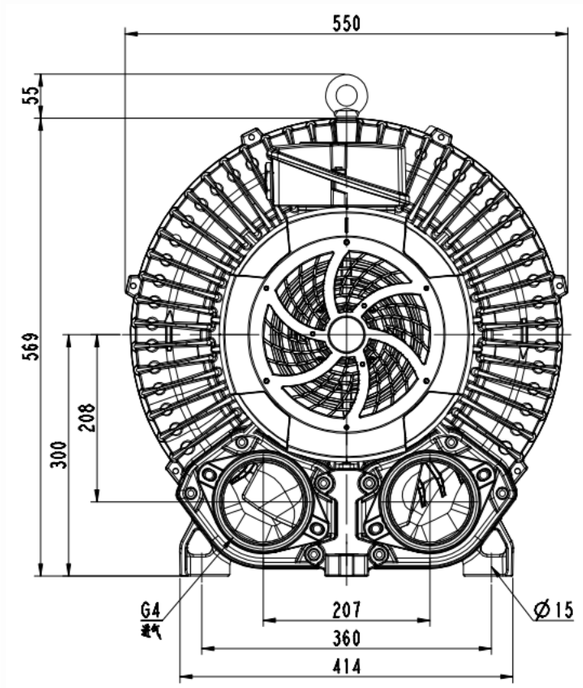

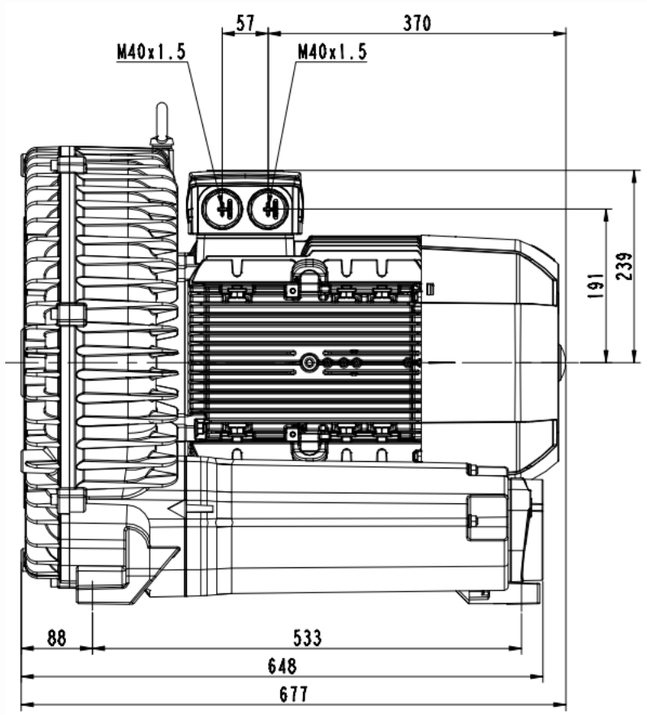

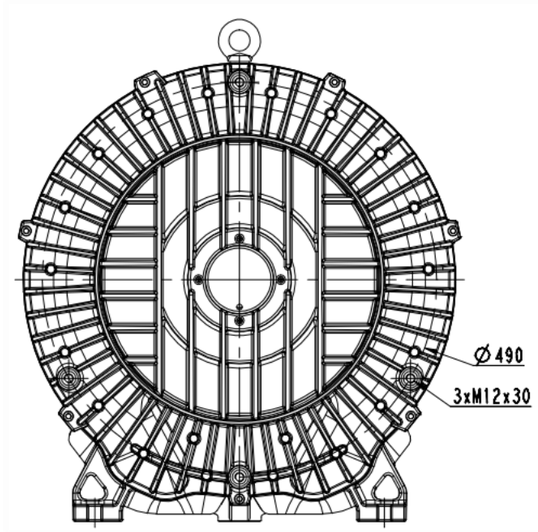

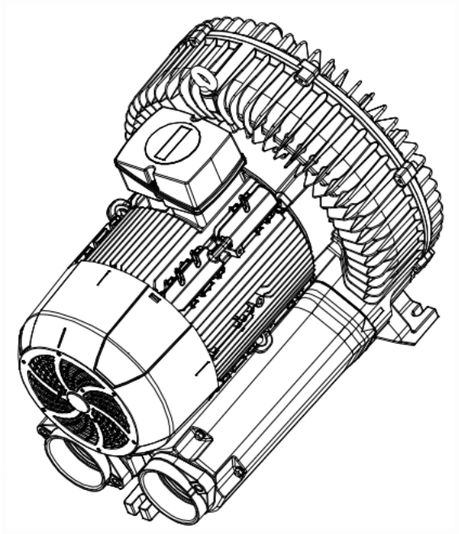

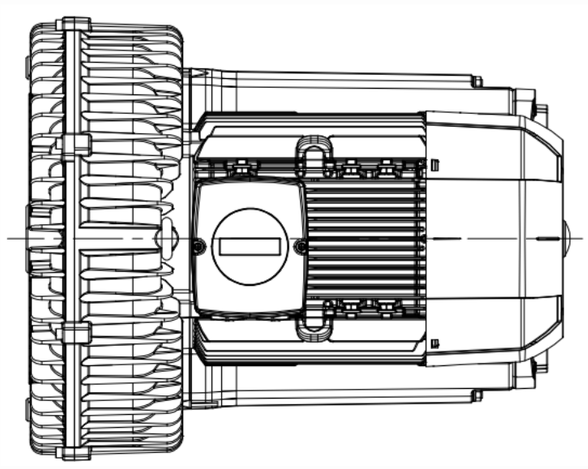

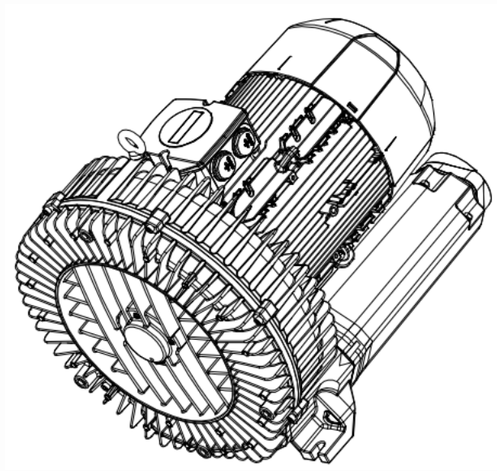

(4)胼辊

朝导

鳌记处其纹号	生丰	日期
读开	标	
族育	官宪	
审核	批准	
工艺	日期	

2RB910-1AP31

图样标记	件数	重量	比例
			1:2
共 1 张		共 1 张	

浙江格读实业有限公司