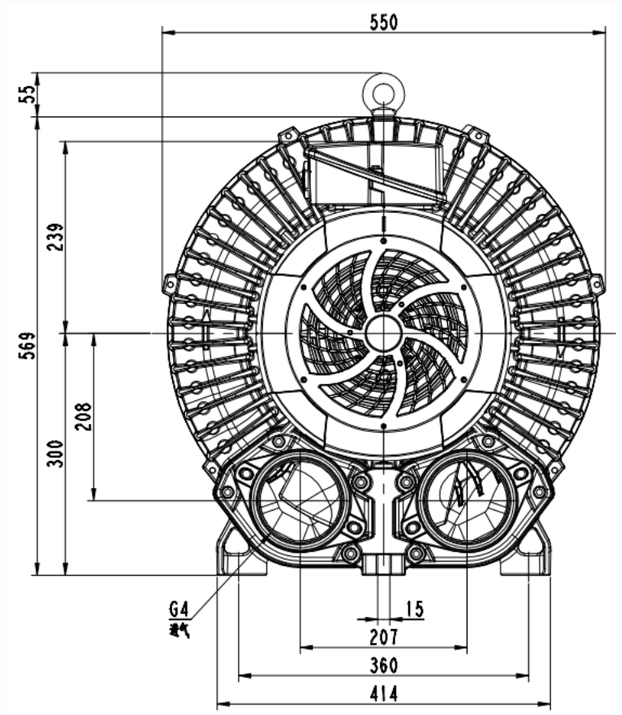

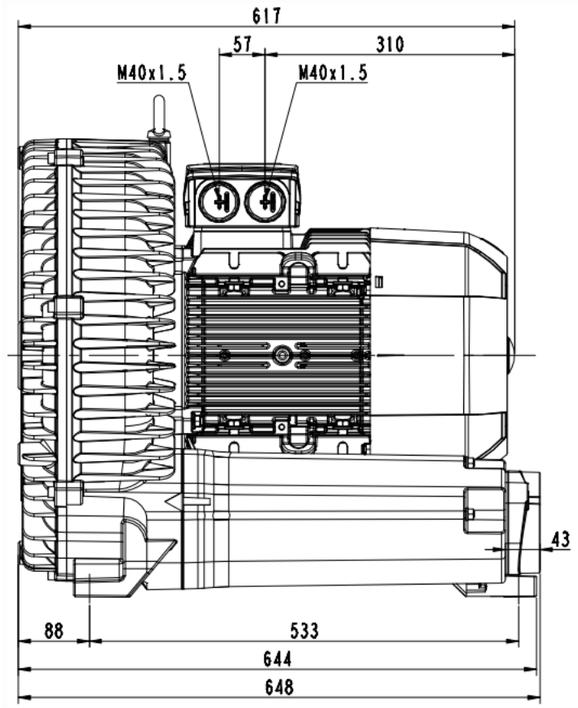

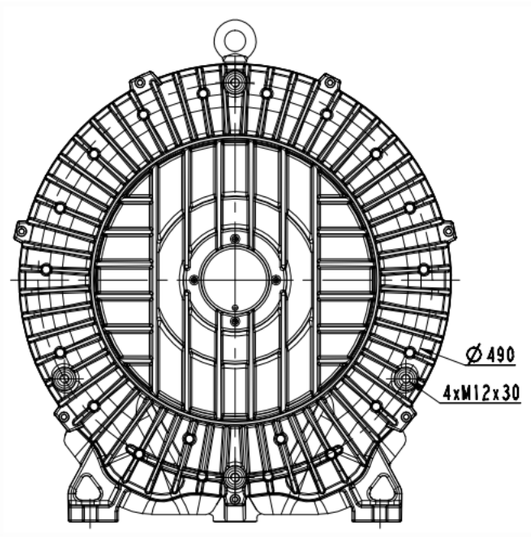

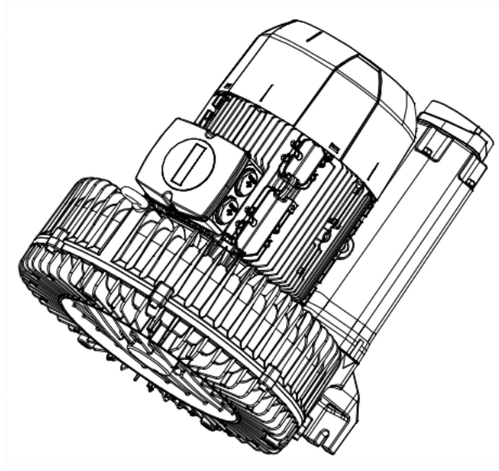

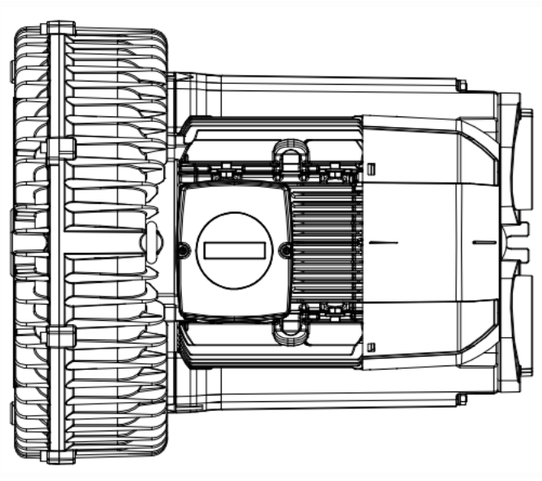

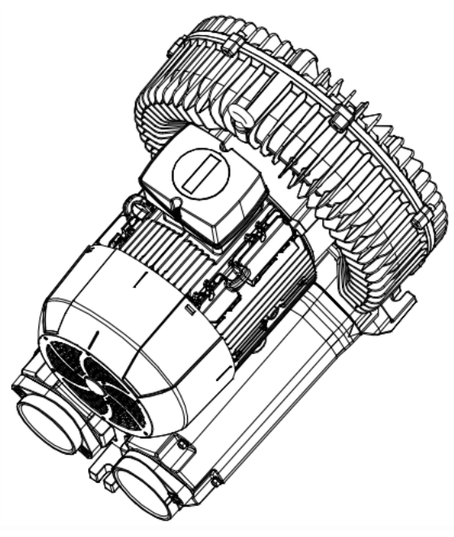

标记	处数	分区	更改文件号	签字	日期		
标准化			阶段标记	重量	比例		
设计							
审核				共 1 张	第 1 张		
工艺							
批准							

2RB910-1AQ16

浙江格读实业有限公司