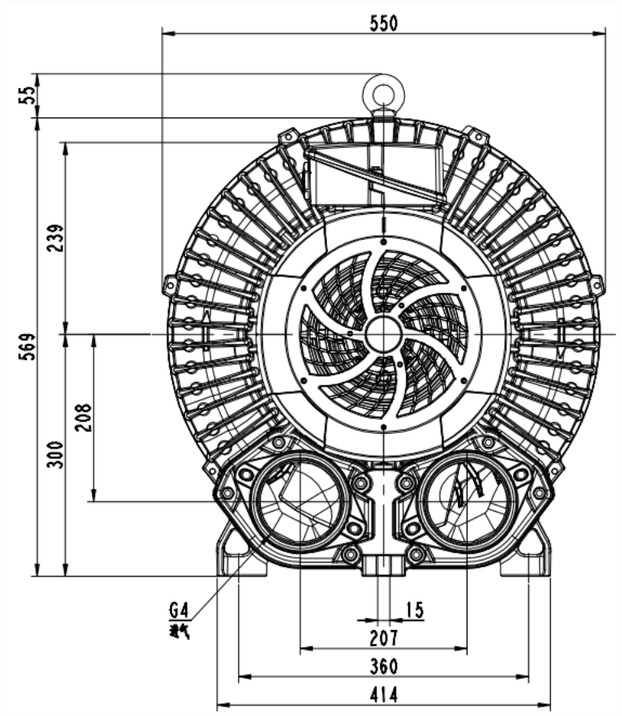

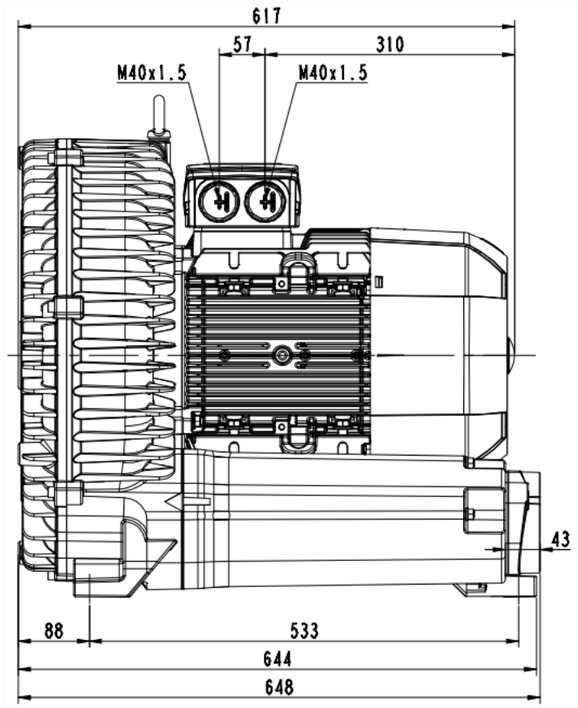

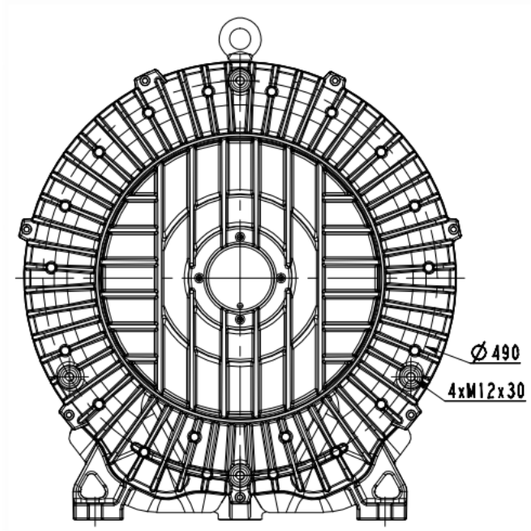

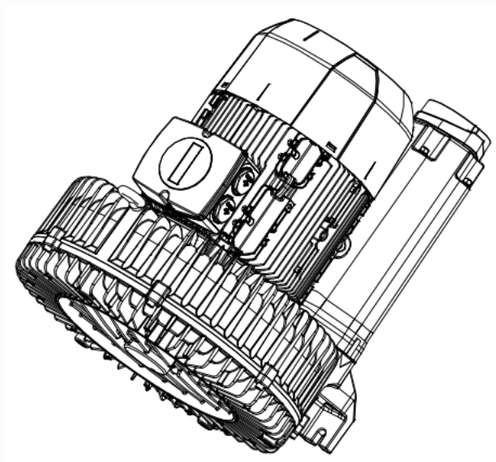

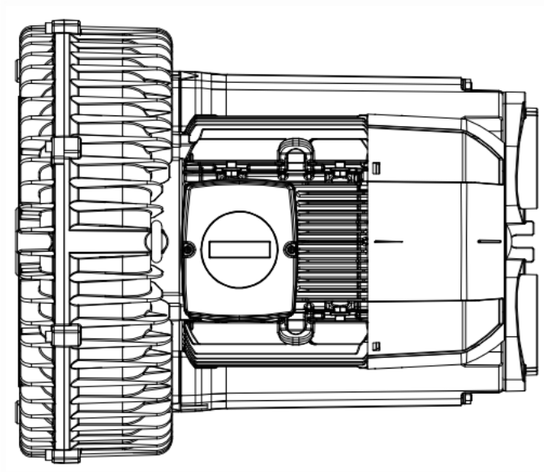

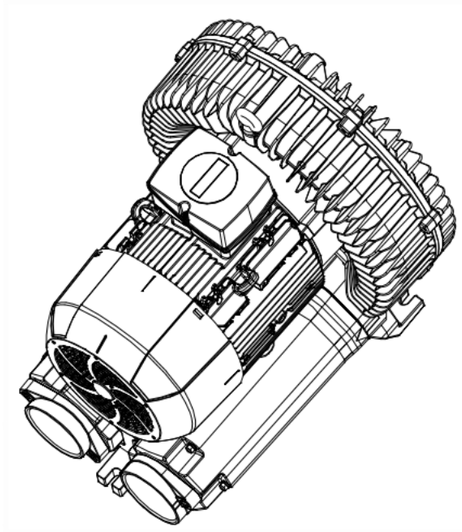

鉴记处						日期	
设计		标					
校对		审定					
审核		批准					
工艺		日期					

2RB910-1AP16

图样标记	件数	重量	比例
共 1 张		共 1 张	

浙江格读实业有限公司

钢壁

解靶