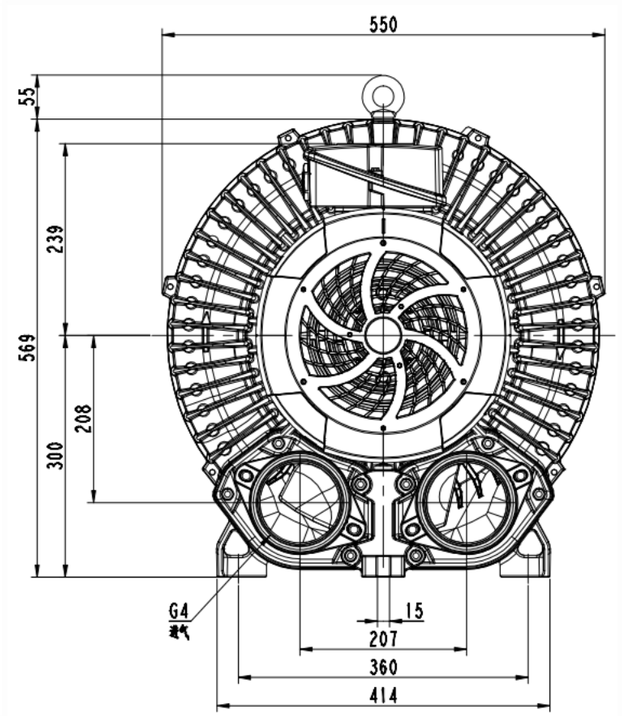

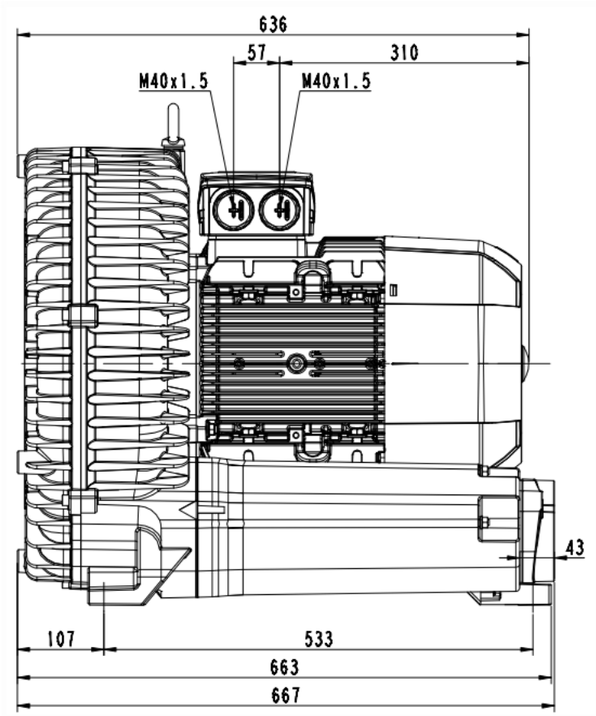

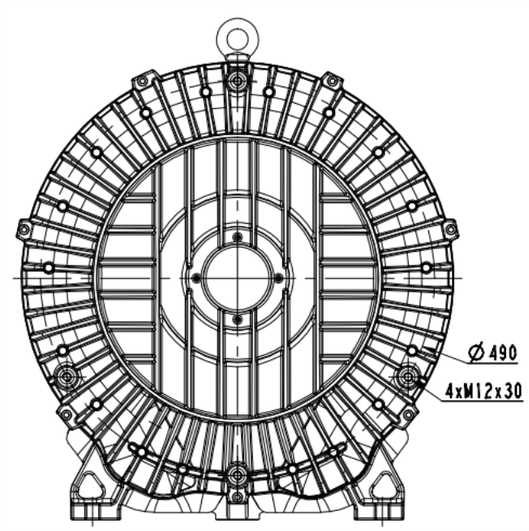

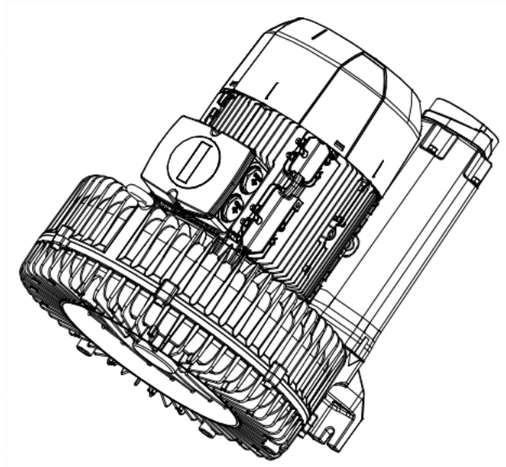

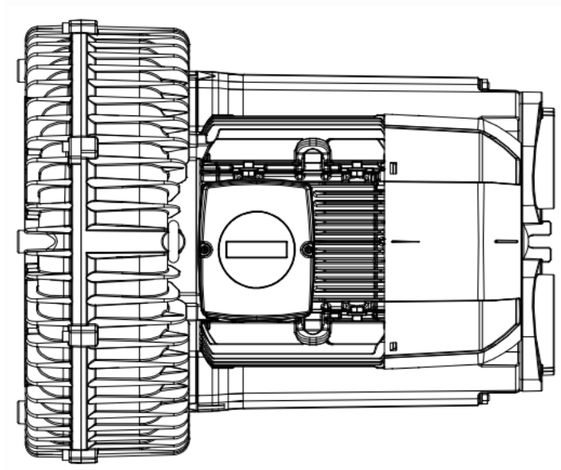

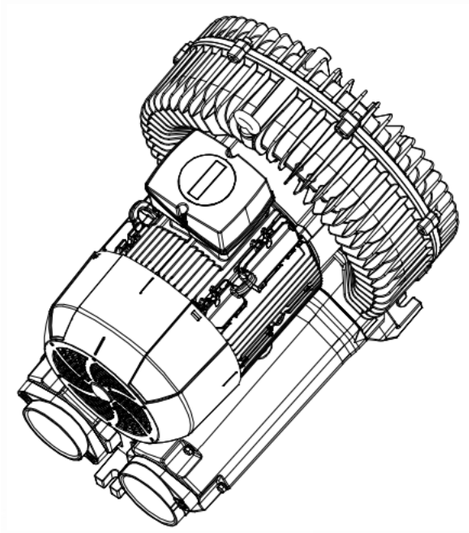

(4)肼辊

朝导

鉴记处其纹号	生丰	日期					
量		标					
族育		官	宪				
审核		批	准				
工艺		日	期				

2RB930-1AP11

图样标记	件数	重量	比例
共 1 张		共 1 张	

浙江格读实业有限公司