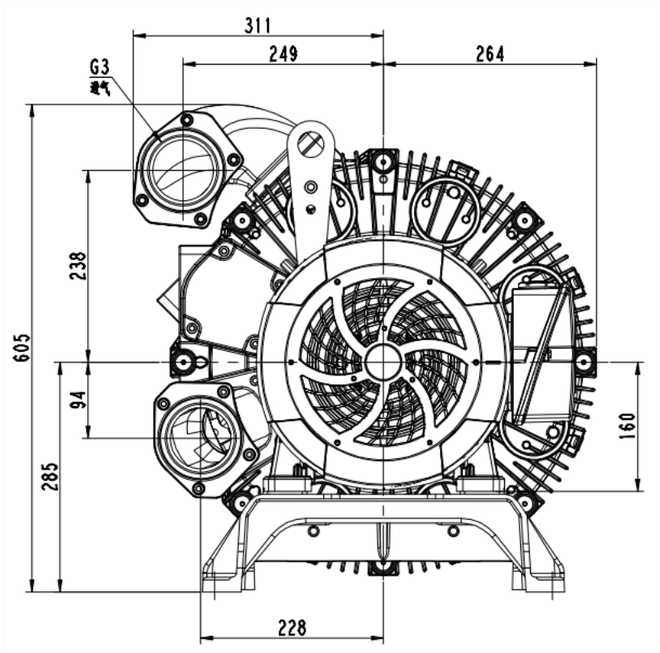

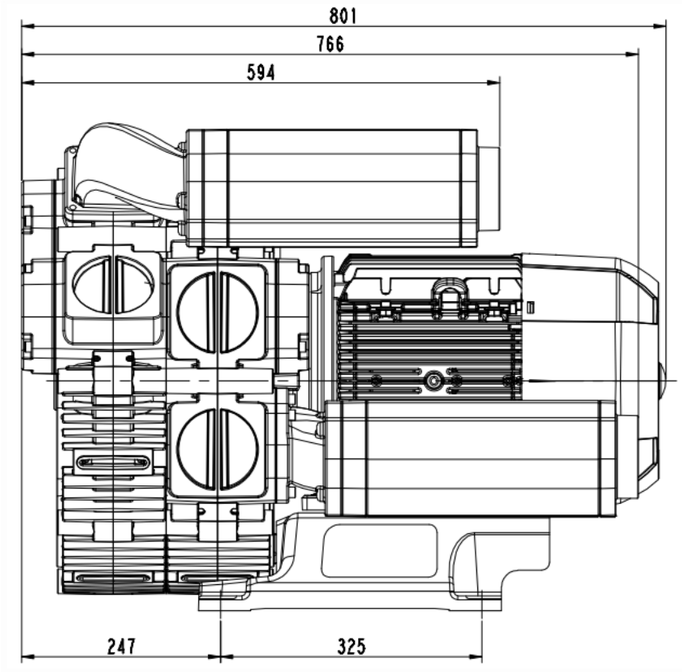

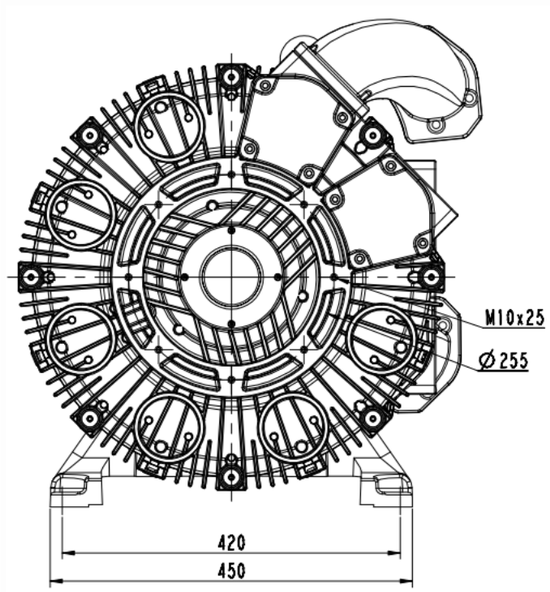

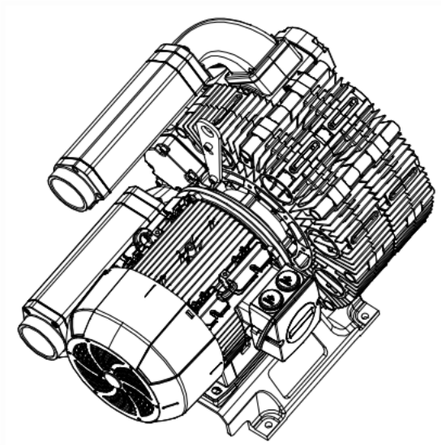

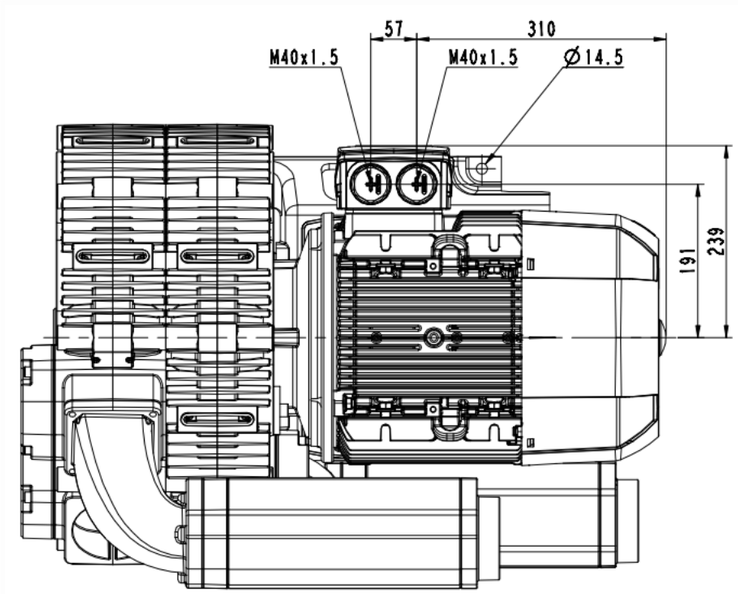

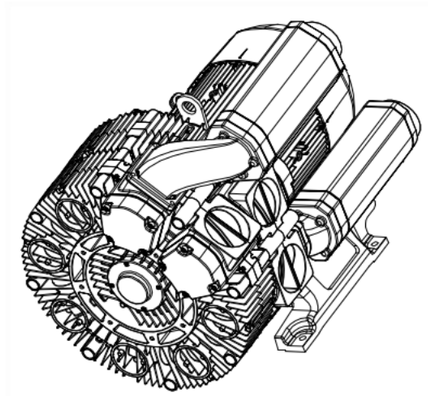

(4)胼辊

朝导

鳌记处	更改内容	牛丰	日期		
曩升		标			
族育		审定			
审核		批准			
工艺		日期			

3RB550-2AAQ67

图样标记	件数	重量	比例
			1:2
共 1 张		共 1 张	

浙江格麦实业有限公司