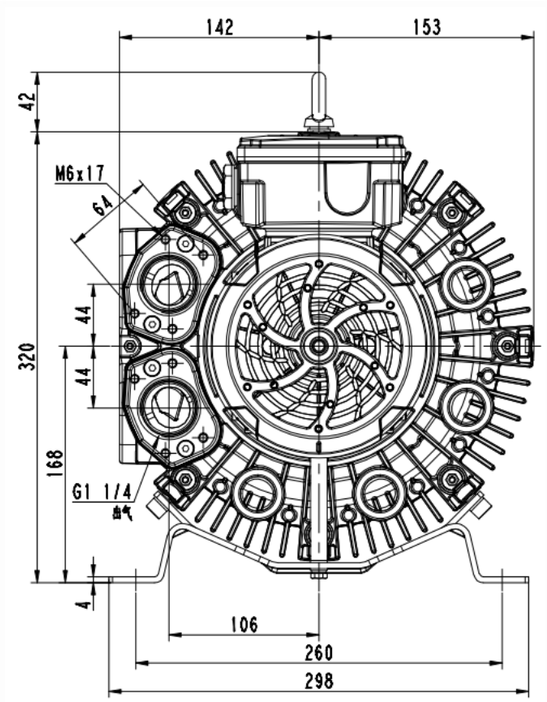

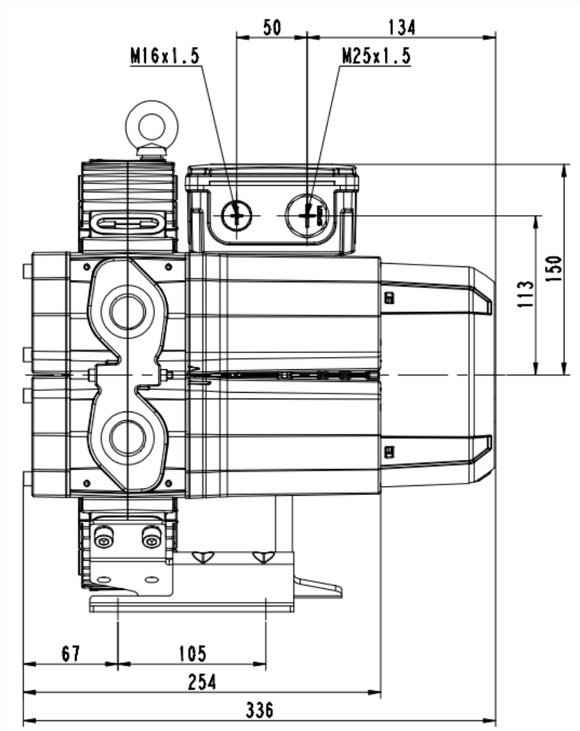

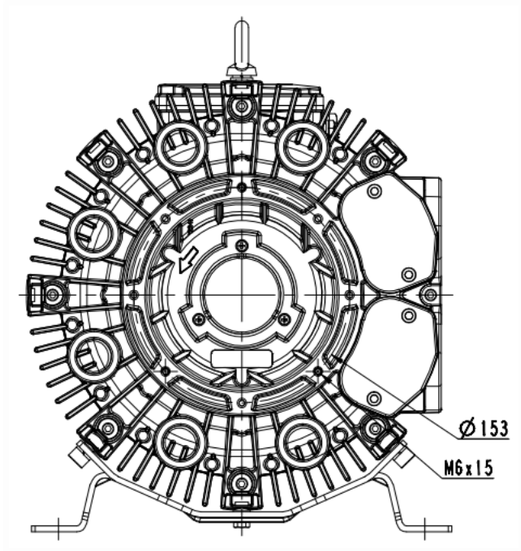

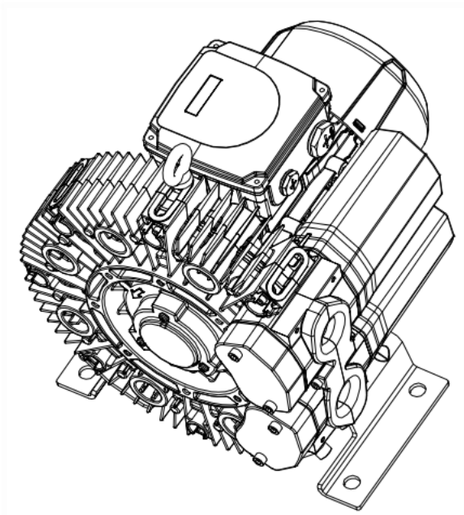

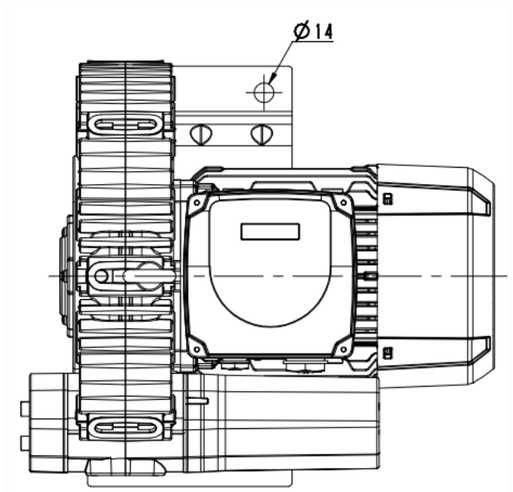

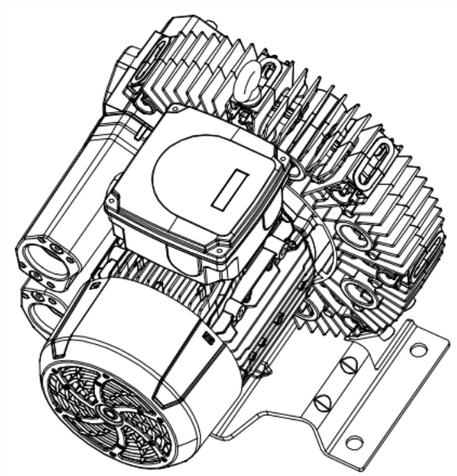

备注	记处数	其纹号	车主	日期		图样标记	件数 重量 比例
填写			标准化		4RB210-OAQ37-1	共1张	共1张
审核			审定			浙江格读实业有限公司	
工艺			批准				
族育			日期				

( )解 靶

描图	
描校	
底图总号	
签字	
日期	