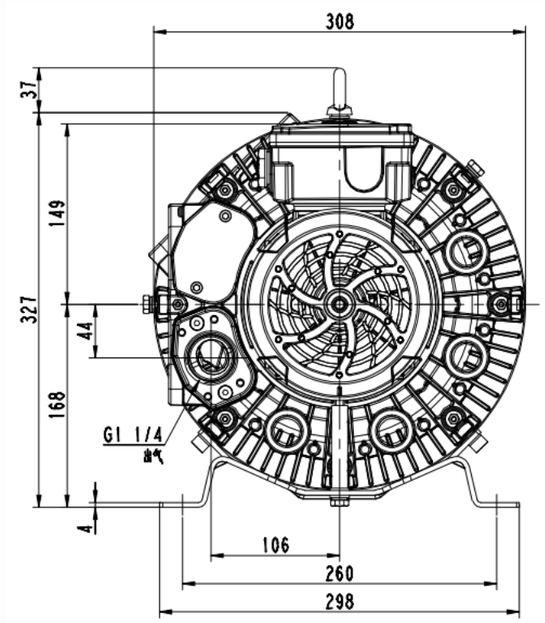

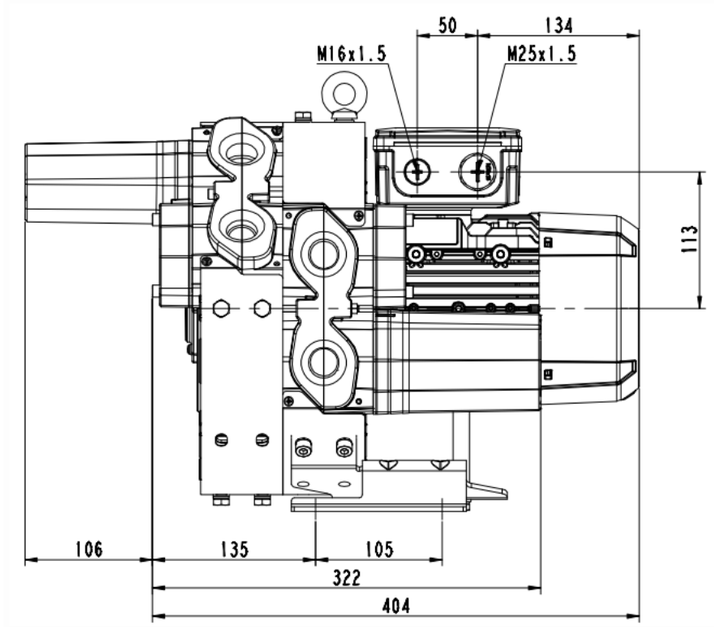

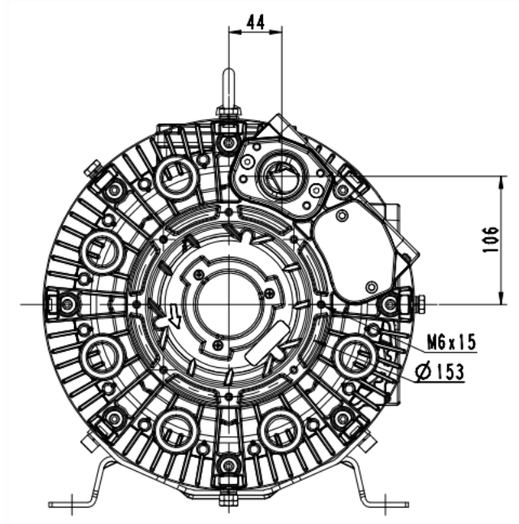

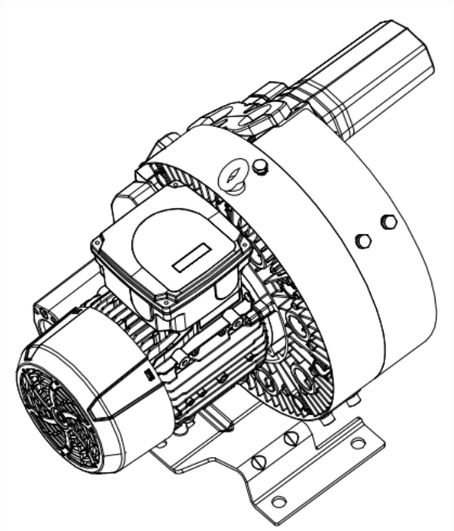

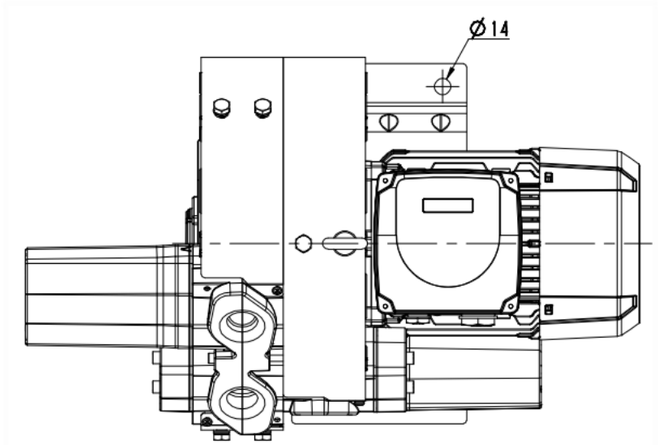

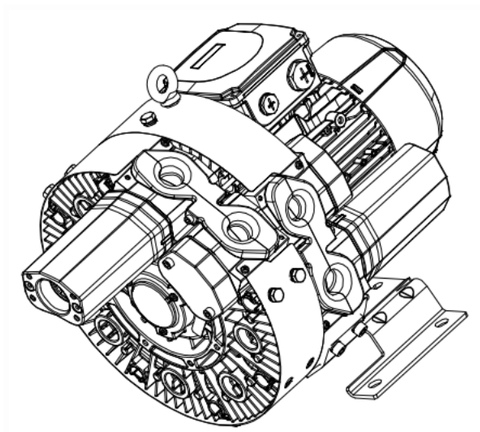

春记光数		日期			
量升		标		4RB220-0AP31-1	
族育		穹宠			
审核		批准			
工艺		日期			

图样标记	件数	重量	比例
			1:2
共 1 张		共 1 张	

浙江格凌实业有限公司

(解)靶

描图

描校

底图总号

底图总号

签字

日期