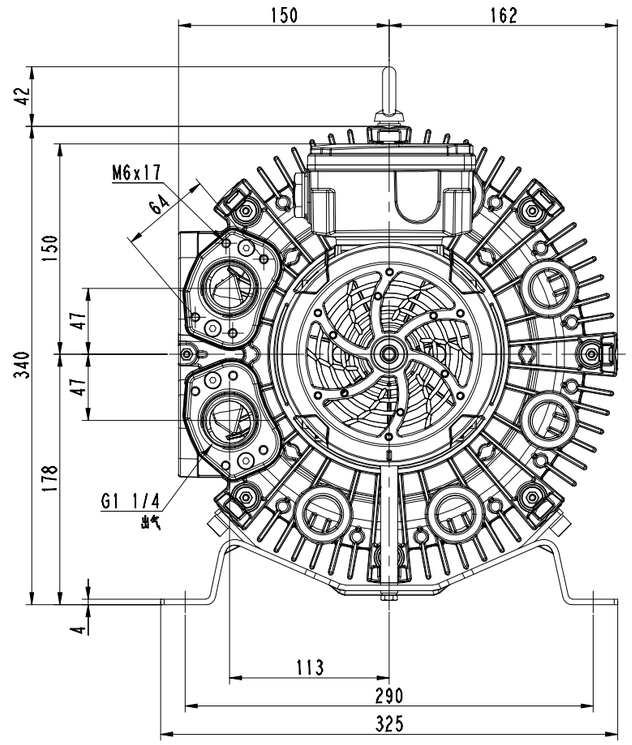

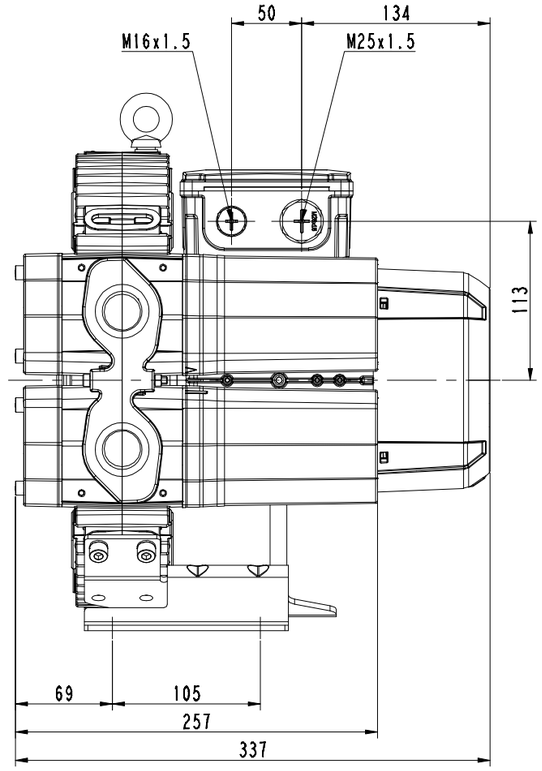

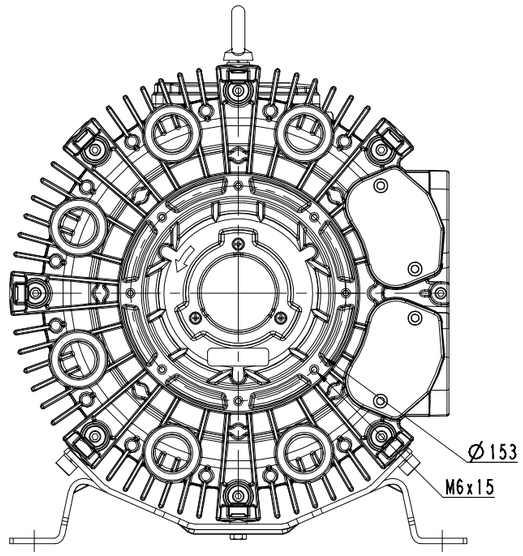

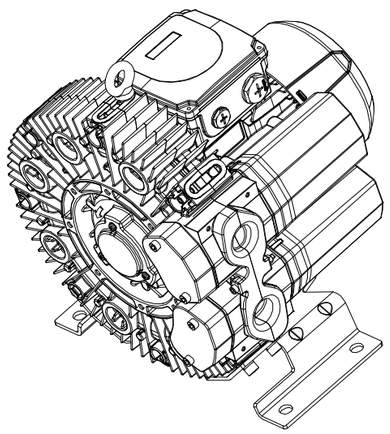

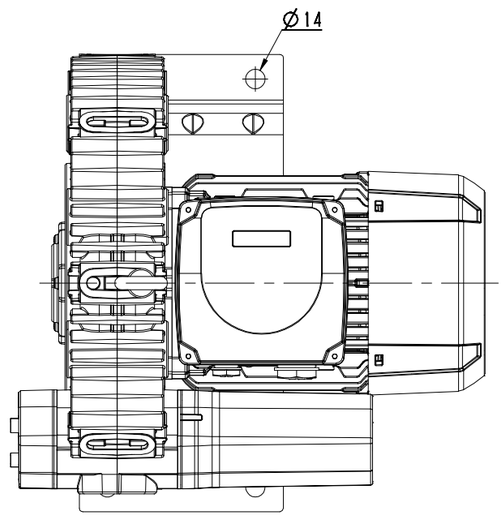

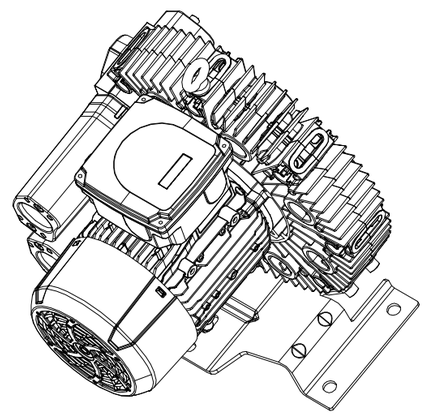

标记	处数	更改文件号	签字	日期
设计			标准化	
校对			审定	
审核			批准	
工艺			日期	

4RB310-0AP31-1

图样标记	件数	重量	比例
			1:2
共 1 张		共 1 张	

浙江格凌实业有限公司

借(通)用件登记
描图
描校
旧底图总号
底图总号
签字
日期