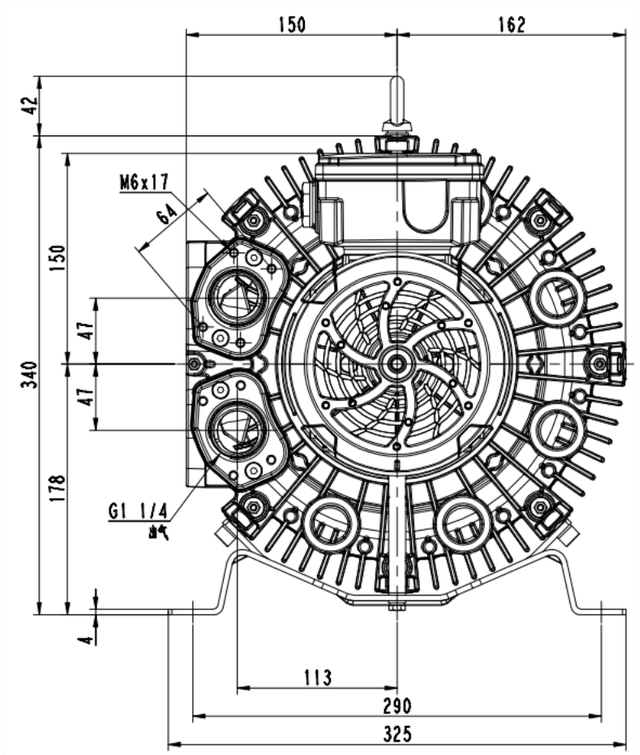

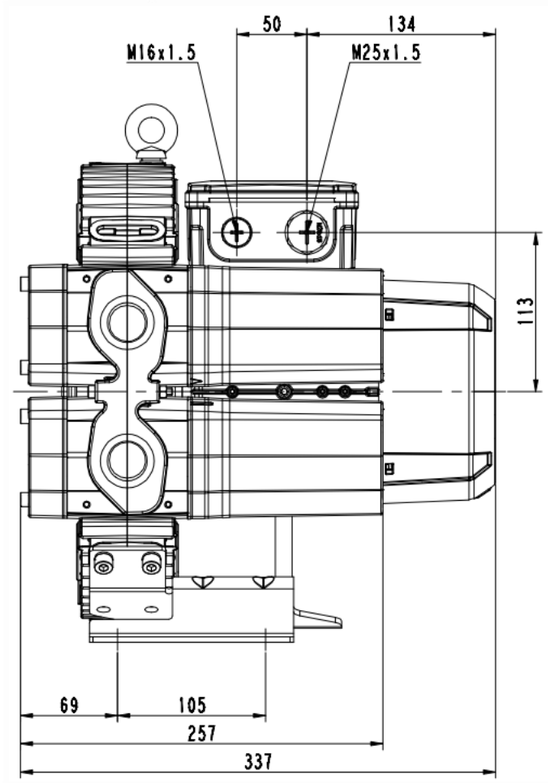

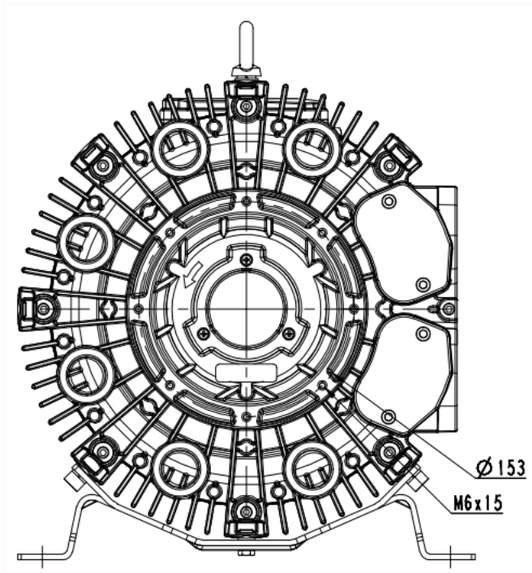

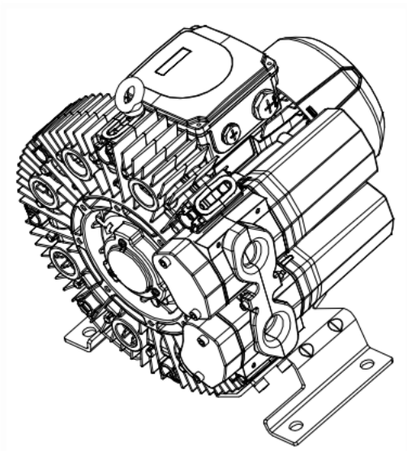

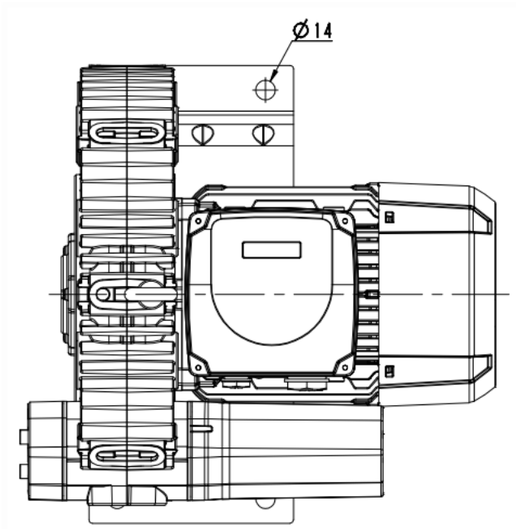

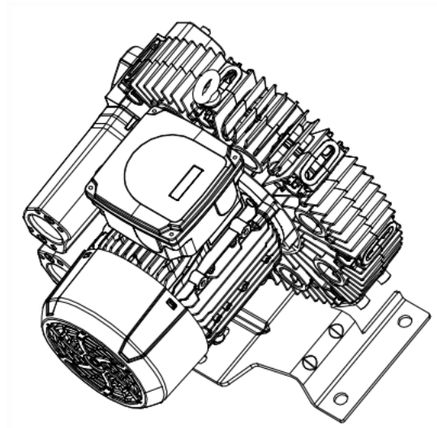

标记	记录单	更文程	基丰	日期		图样标记	件数	重量	比例
设计			车厚水		4RB310-0AP36-1				1:2
校对			审定			共 1 张		共 1 张	
审核			批准			济江格菱实业有限公司			
工艺			日期						

看(1) 册起

借图	
借校	
日底图号	
底图号	
签字	
日期	