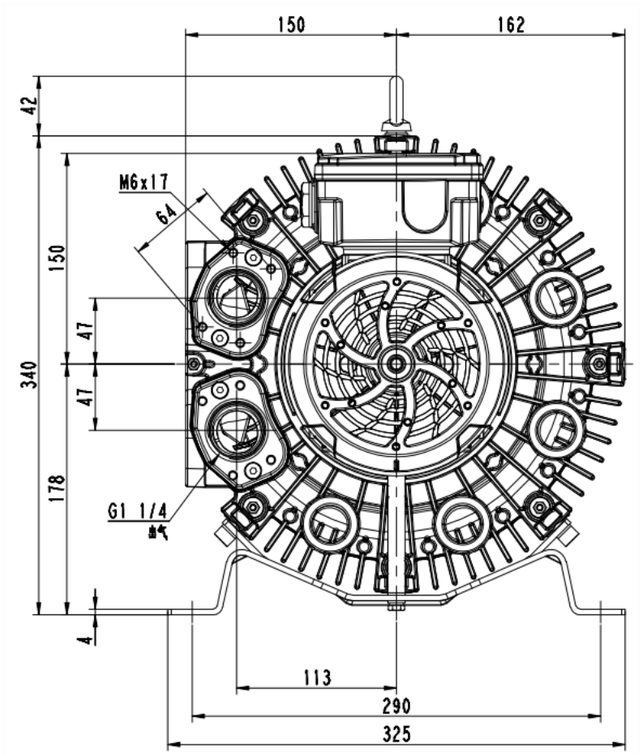

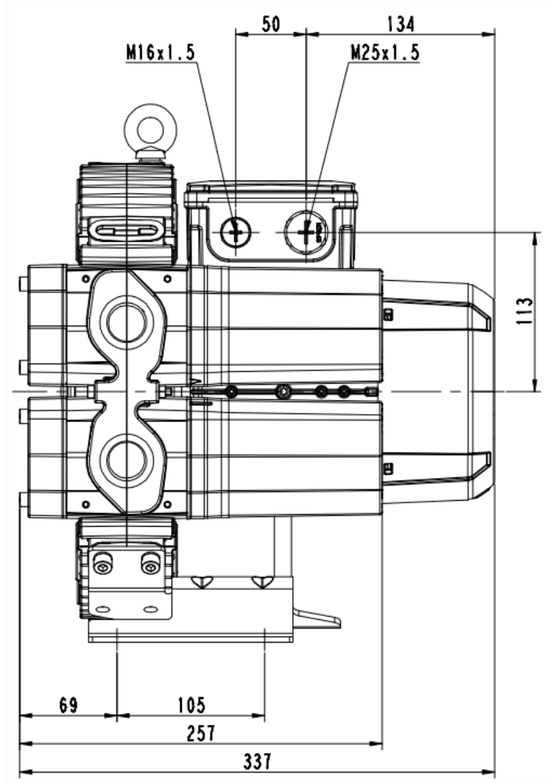

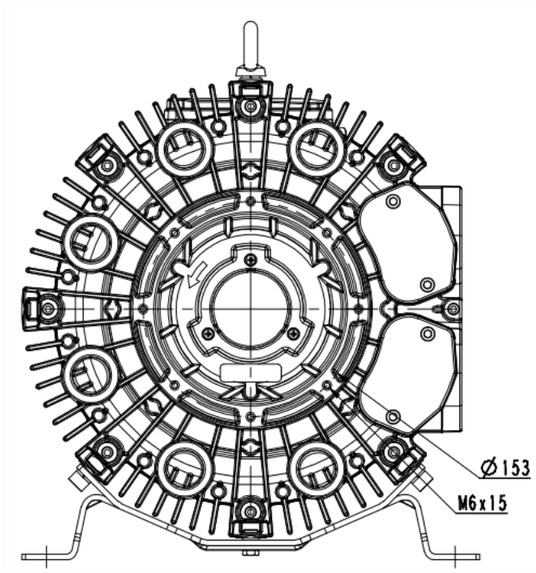

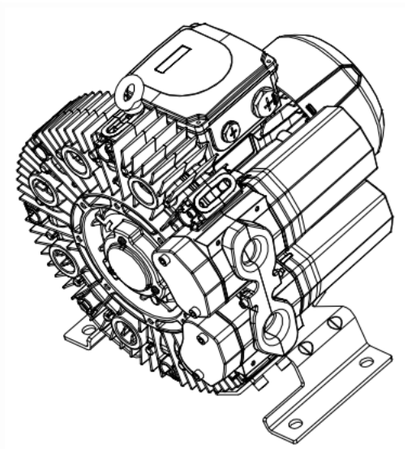

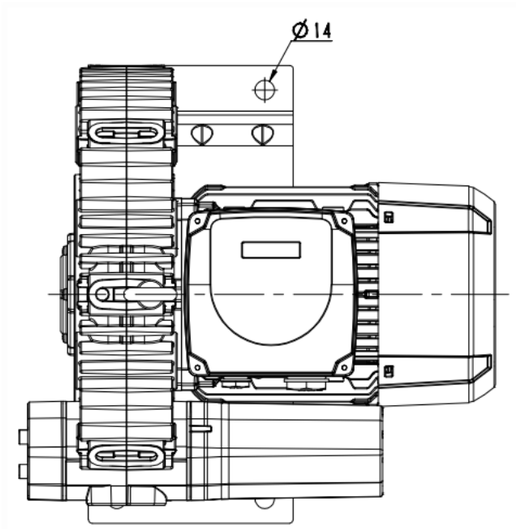

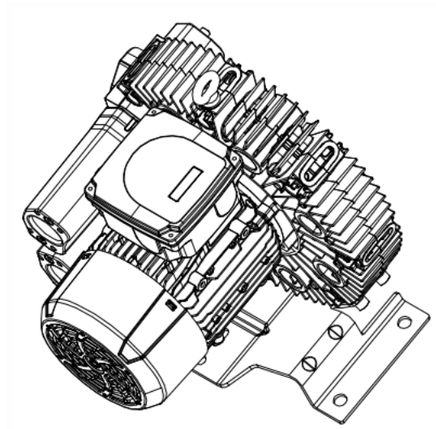

鳌记处	其纹号	生	主	日 期					
量 升		标							
族育		审 定			4RB310-0AP46-1				
审 核		批 准							
工 艺		日 期							

图样标记	件数	重量	出创
			1:2
共 1 张		共 1 张	

浙 江 格 麦 实 业 有 限 公 司

( )解 靶
描 图
描 校
日底图号
钢号
装 订
日 期