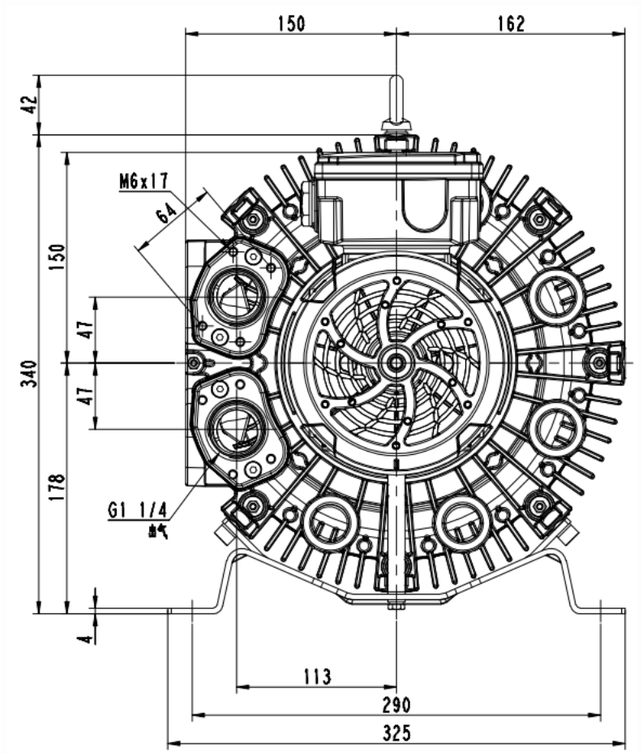

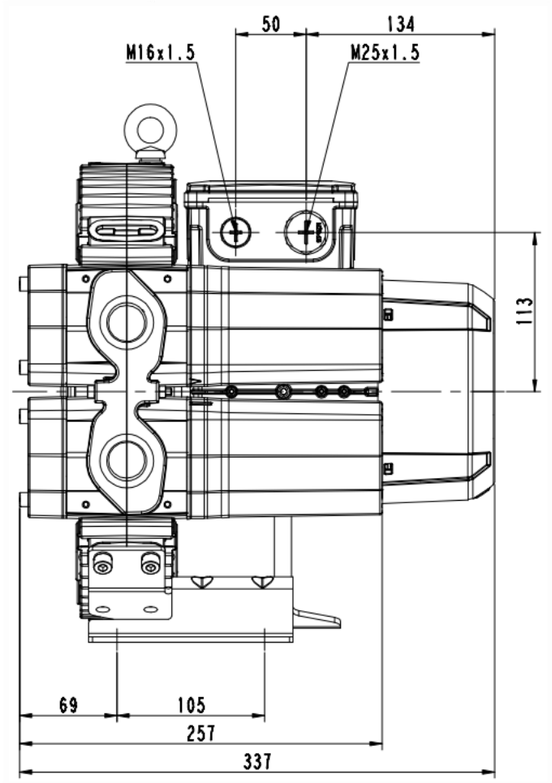

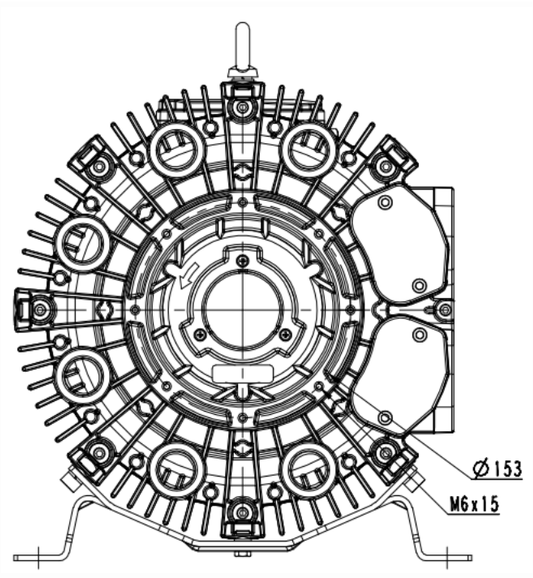

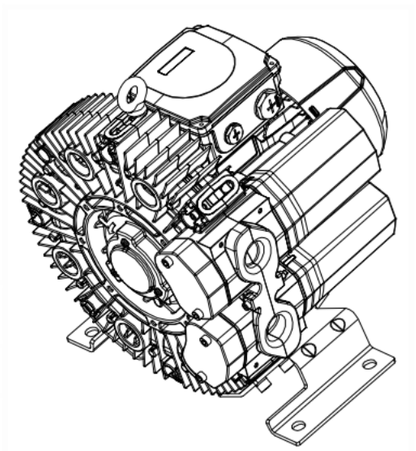

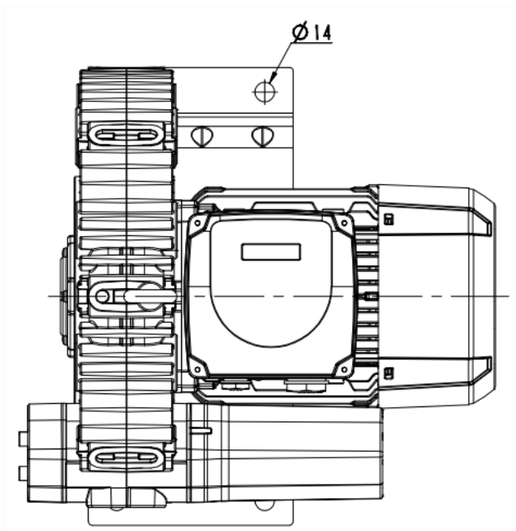

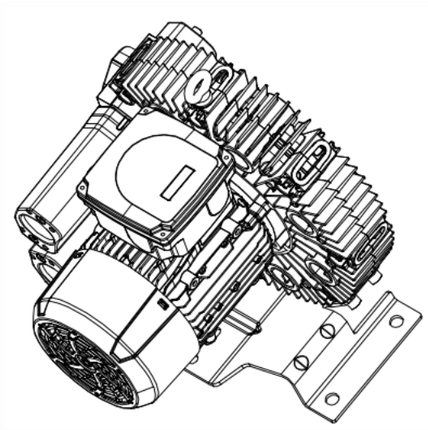

鳌记处	其纹号	生	丰	日	期		
量 升		标				图样标记	件数	重量	出创
族育		审	定						1:2
审 核		批	准						
工 艺		日	期			共 1 张	共 1 张

4RB310-0AQ46-1

浙 江 格 麦 实 业 有 限 公 司

(　)解 靶
描 图
描 校
日底图号
,钢号
装 订
日 期