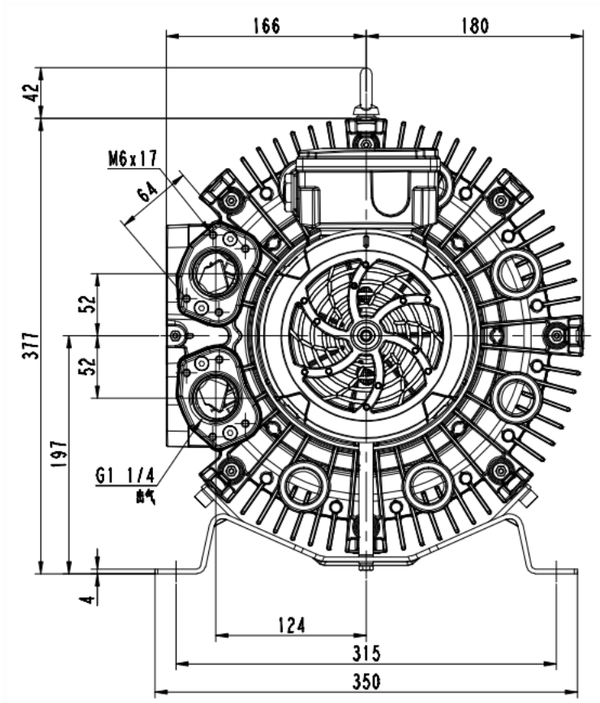

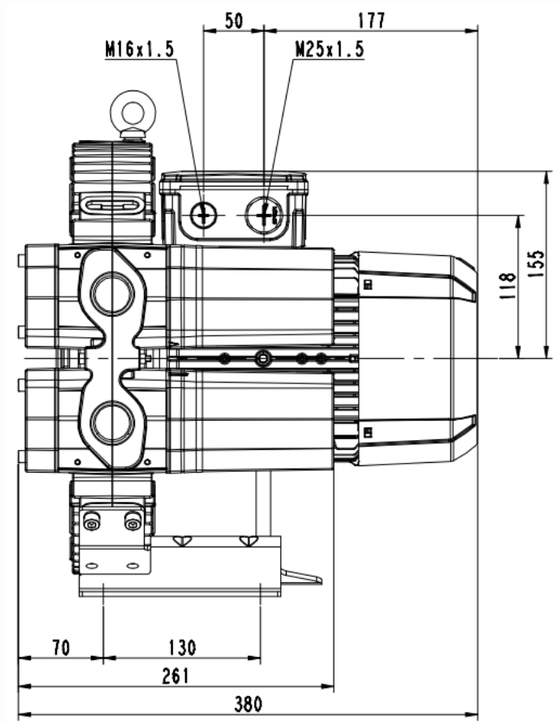

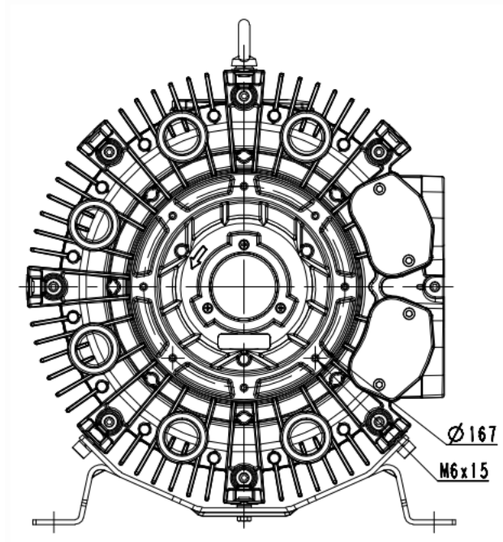

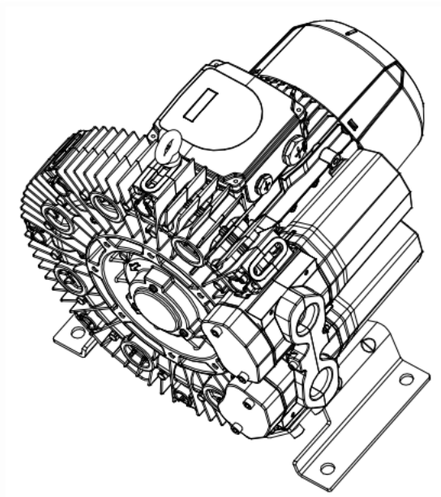

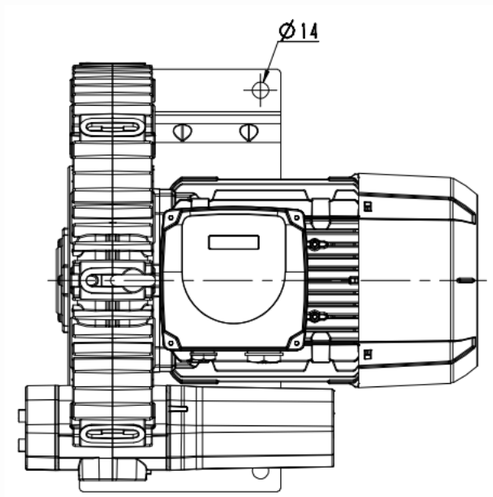

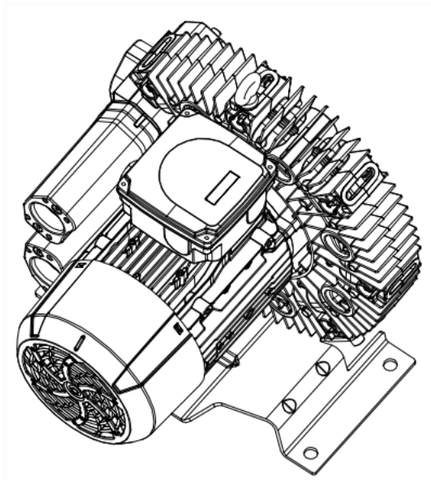

更改记录	其它修改记录	生主	日期		图样标记	件数	重量	出创
晨升		标准化						1:2
族育		审定		4RB410-0AQ27-1	共 1 张		共 1 张	
审核		批准						
工艺		日期			浙江格麦实业有限公司			

(解靶)
描图
描校
底图总号
钢号
签字
日期