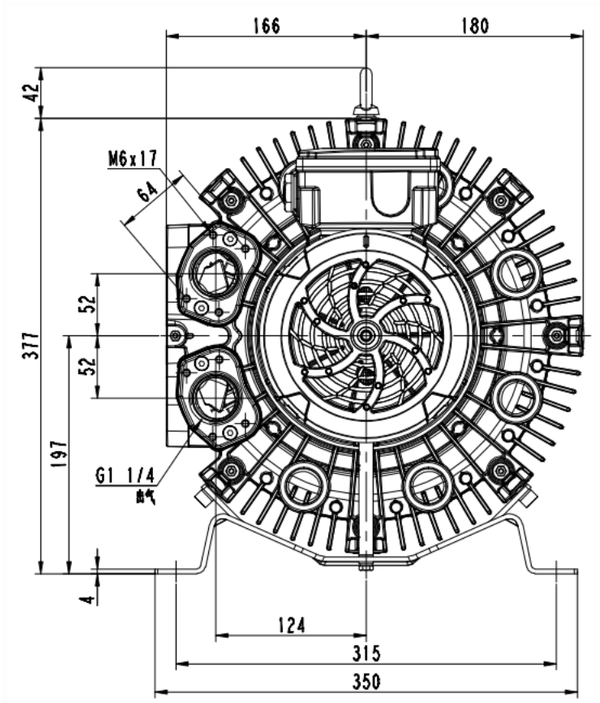

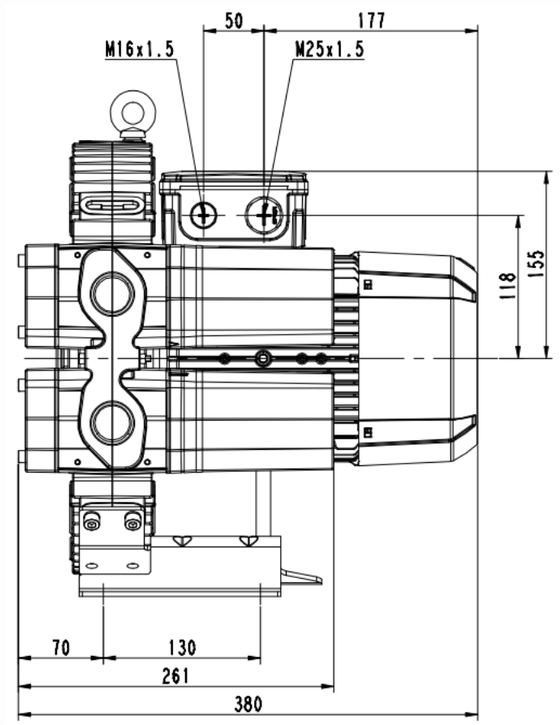

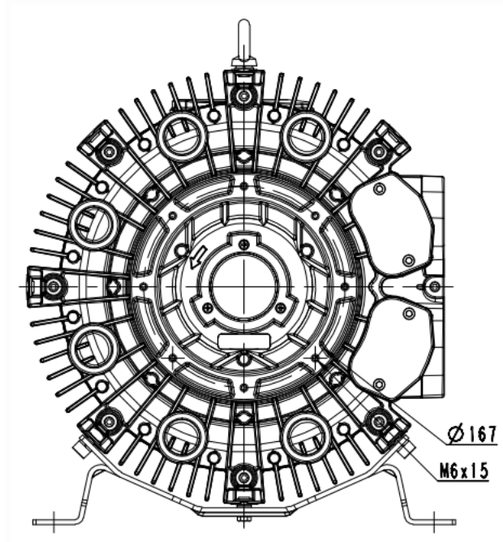

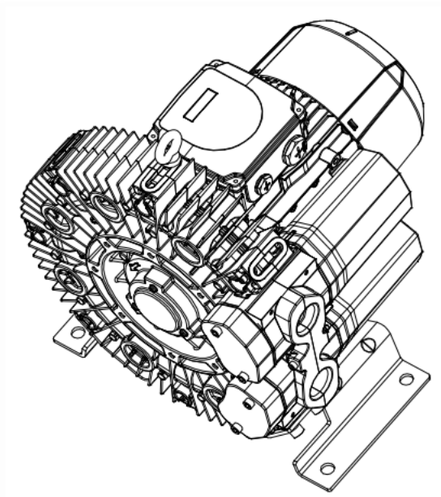

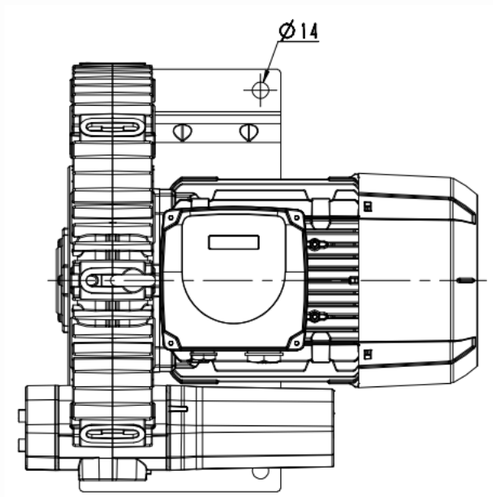

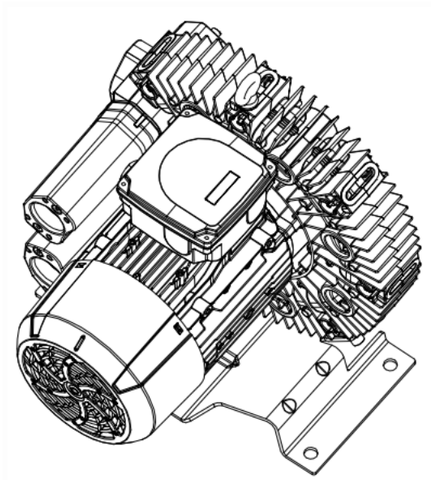

标记	处数	更改文件号	签名	年月日			
制图			标准化		4RB410-0AQ26-1	图样标记	重量	比例
审核			审定					1:2
工艺			批准			共 1 张	第 1 张
						浙江格麦实业有限公司	

(解靶)
描图
描校
底图号
钢号
装订
日期