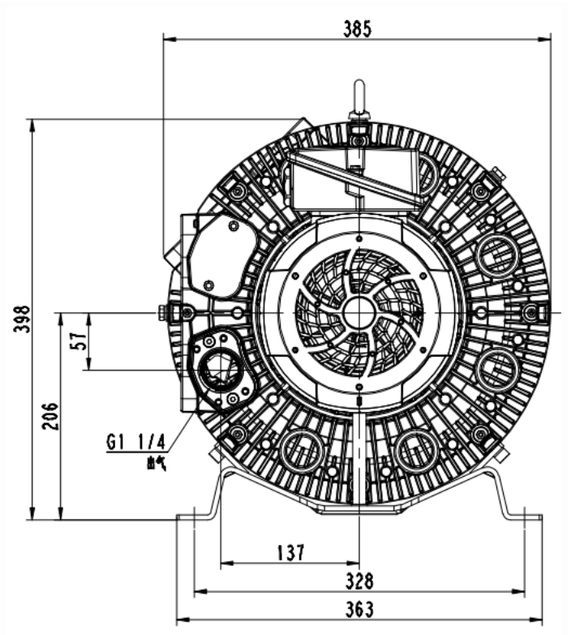

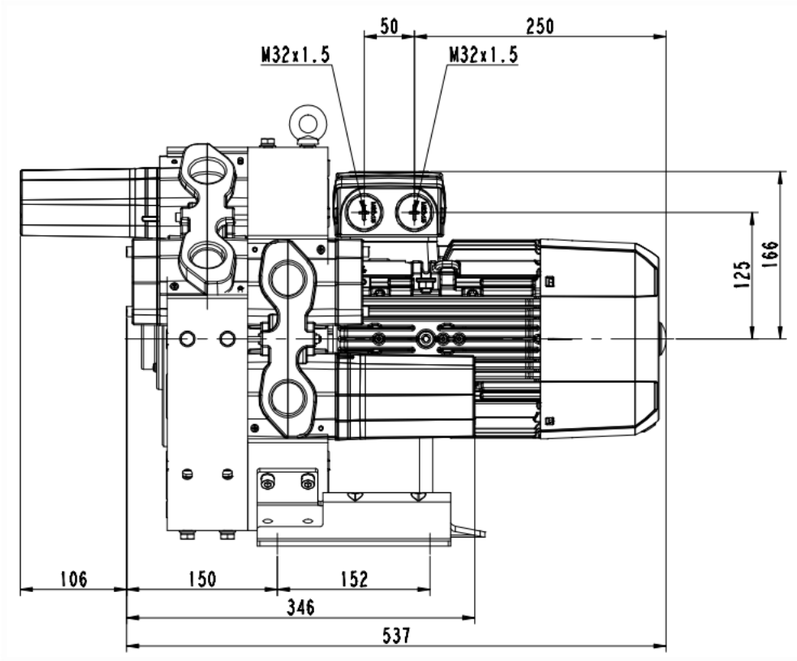

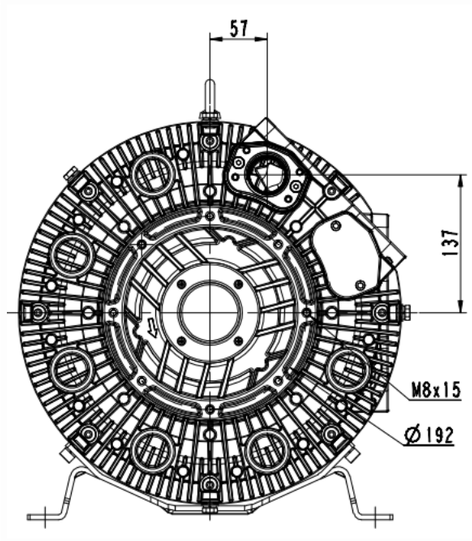

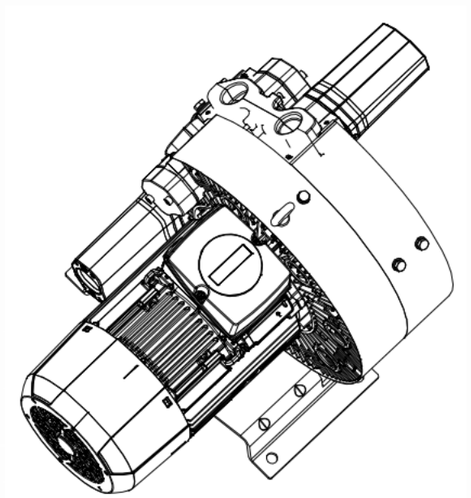

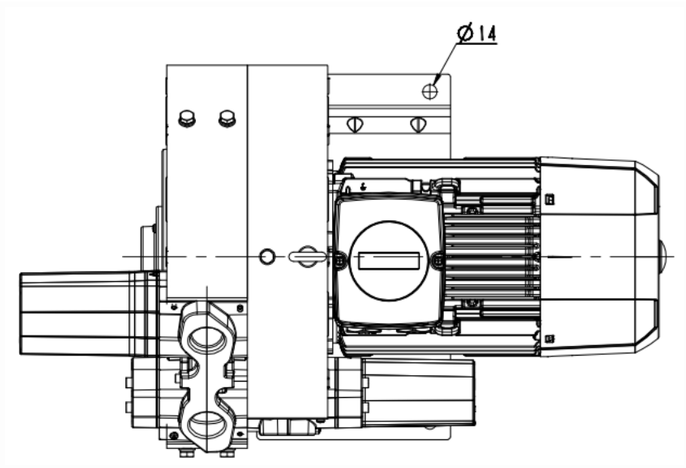

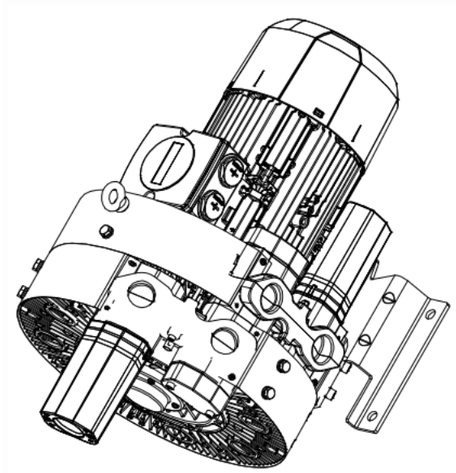

更换	记外数	其他依据	生丰	日期				
填升		标准化			4RB520-0AQ56-1	图样标记	件数	重量	出创 1:2
族育		审定				共 1 张		共 1 张
审核		批准				浙江格麦实业有限公司		
工艺		日期						

(解靶)
描图
描校
底图总号
钢号
标准
日期