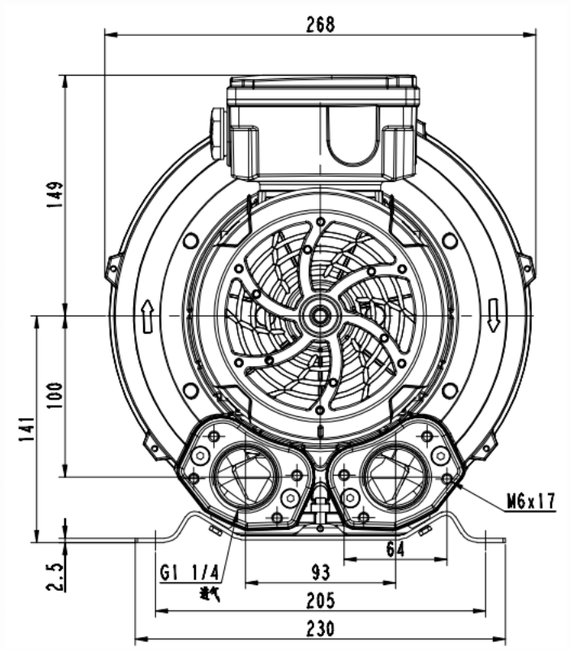

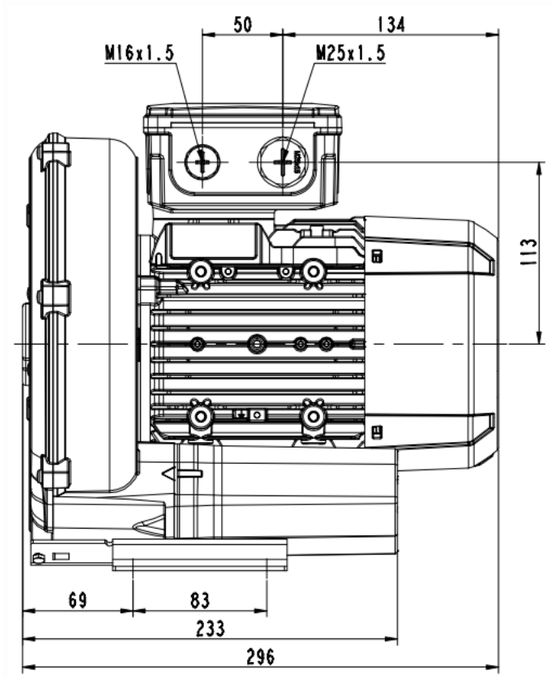

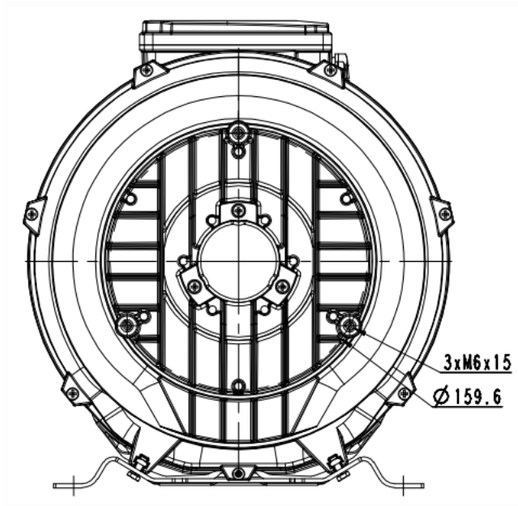

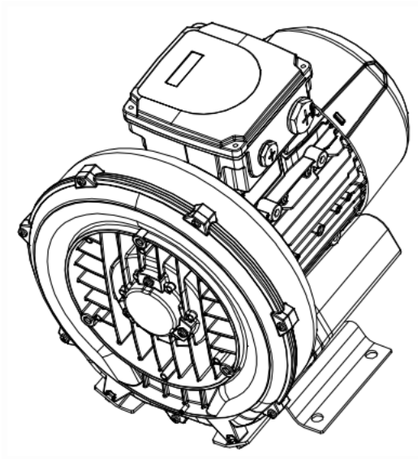

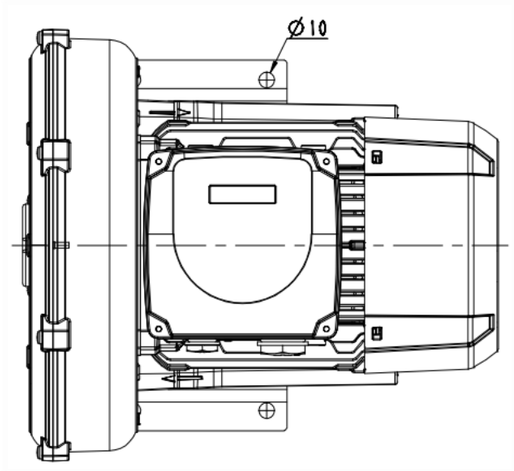

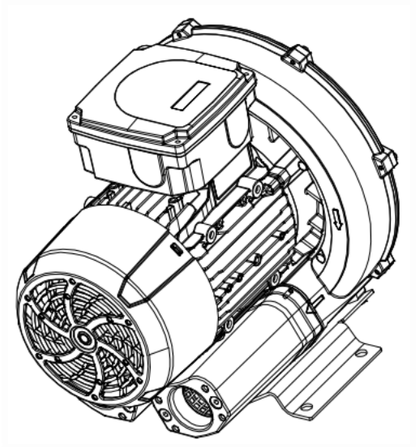

春 记	数			日 期		图样标记	件数	重量	比制
读	盘		标						1:2
族	育		宵	宪		共 1 张		共 1 张
审	核		批	准		2RB310-1AQ13		
工	艺		日	期		浙江格凌实业有限公司		

( )解 靶
描 图
描 校
底图总号
钢
装 字
日 期