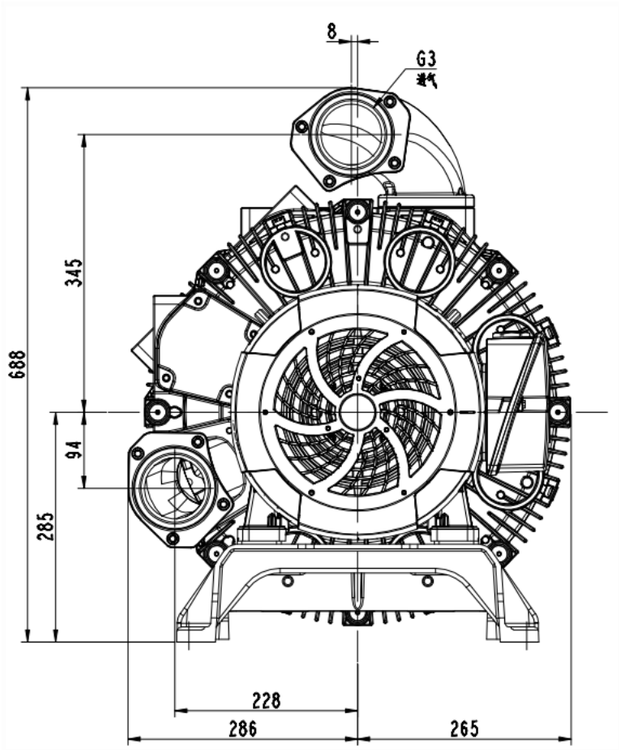

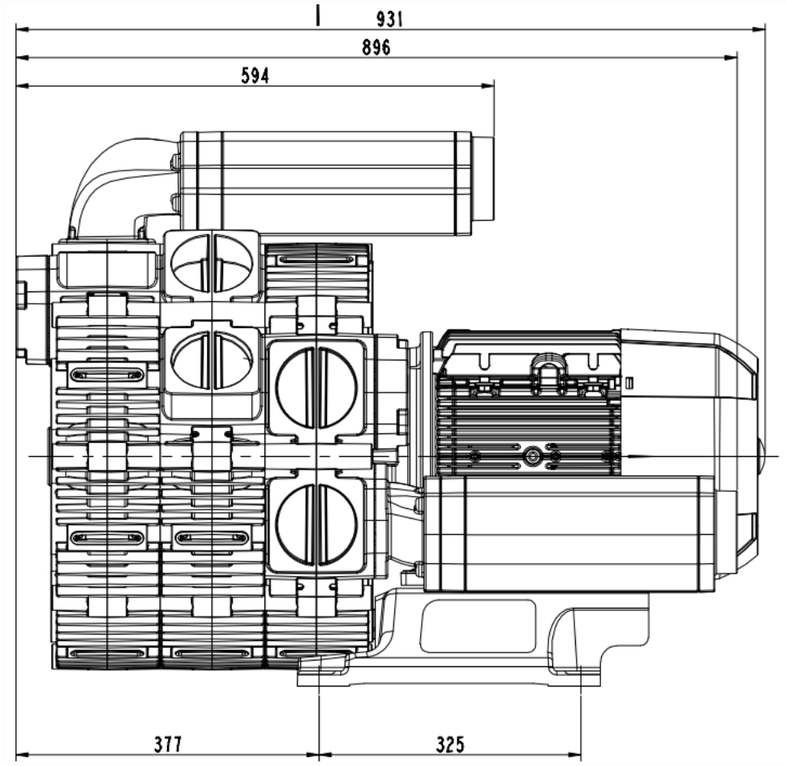

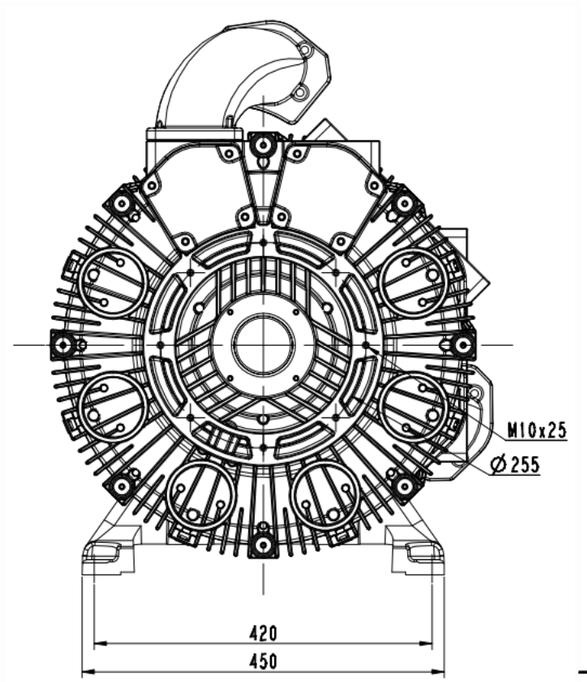

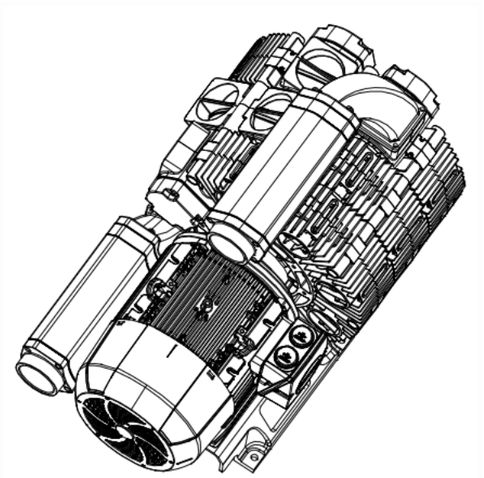

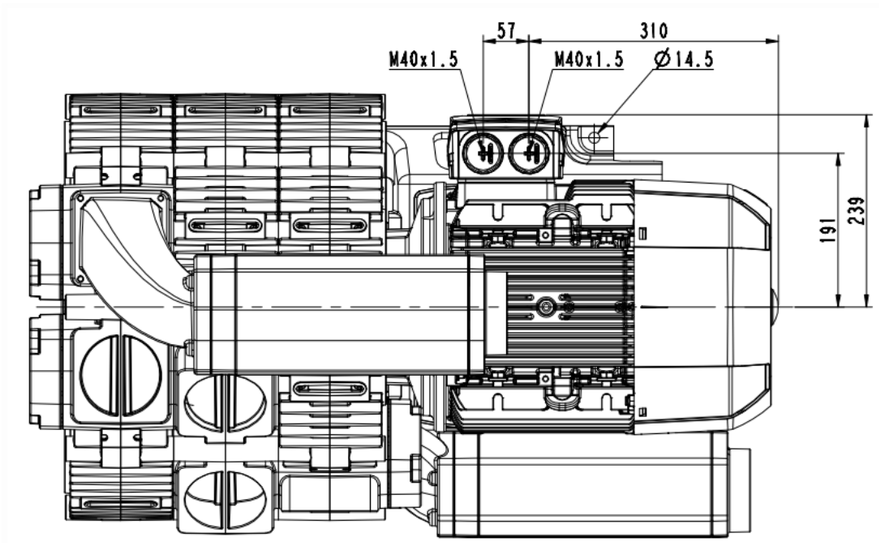

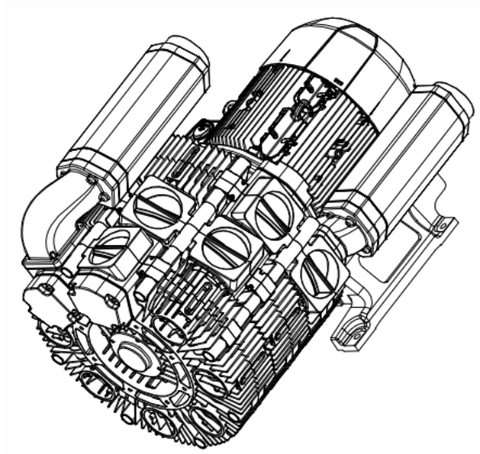

(4)胰辊

朝导

鉴记处	更改单号	牛丰	日期		
编制		标			
族育		官定			
审核		批准			
工艺		日期			

3RB550-3AAP76

图样标记	件数	重量	比例
			1:2
共 1 张		共 1 张	

浙江格麦实业有限公司