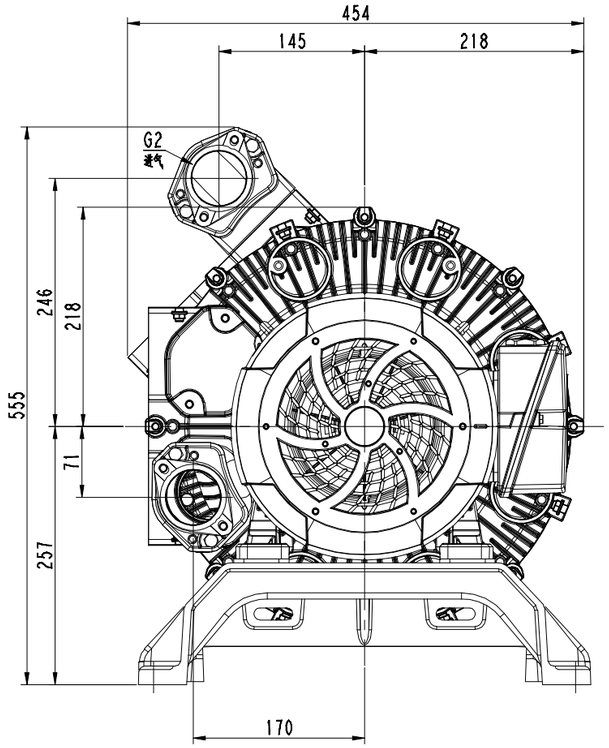

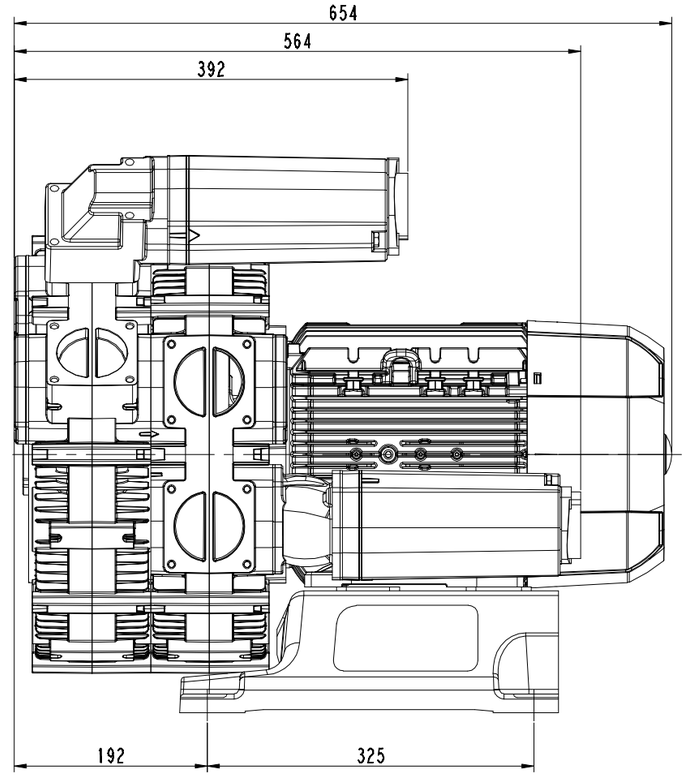

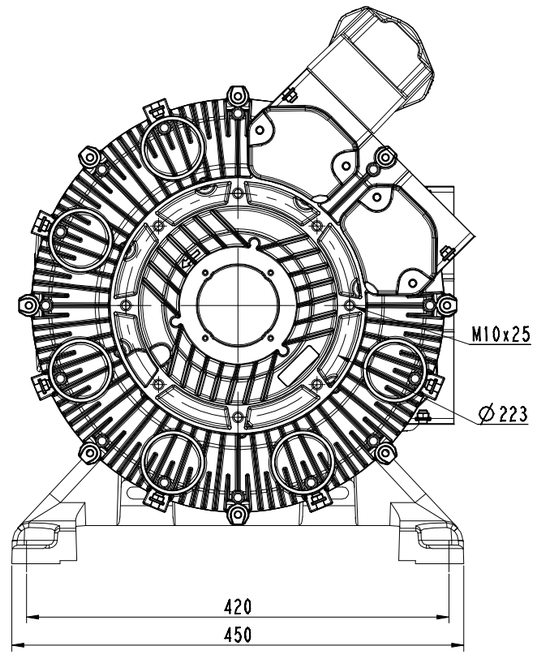

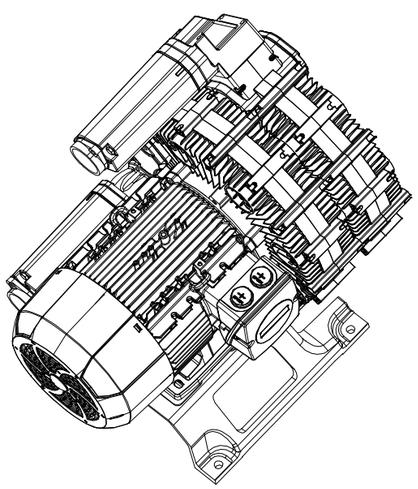

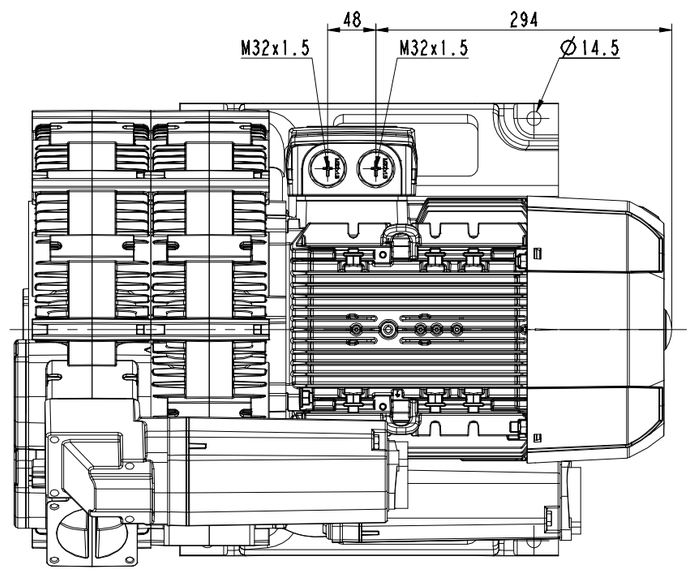

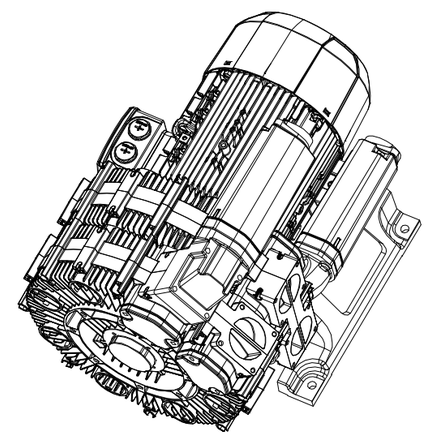

借(通)用件登记
描 图
描 校
旧底图总号
底图总号
签 字
日 期

标 记	处数	更改文件号	签 字	日 期
设 计			标准化	
校 对			审 定	
审 核			批 准	
工 艺			日 期	

3RB250-2AAP51

图样标记	件数	重量	比例
			1:2
共 1 张		共 1 张	

浙江格凌实业有限公司