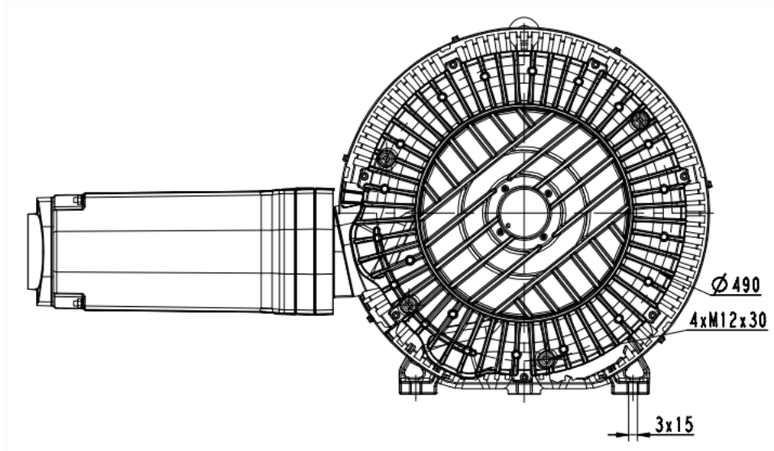

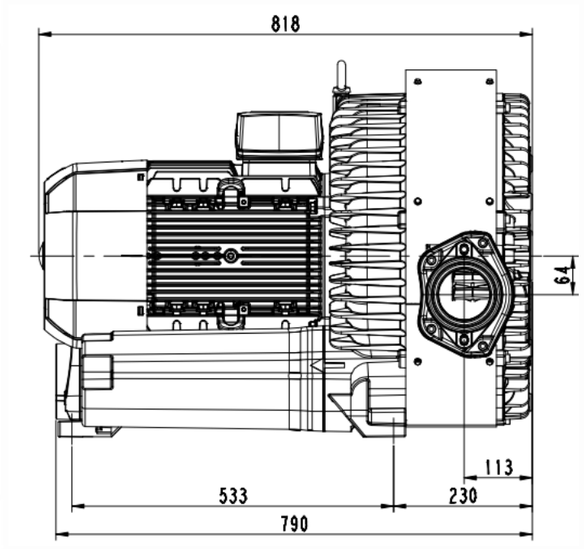

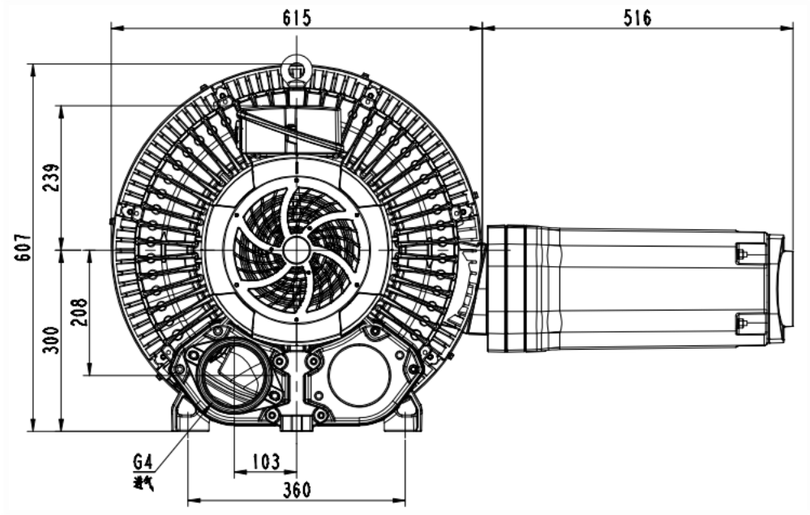

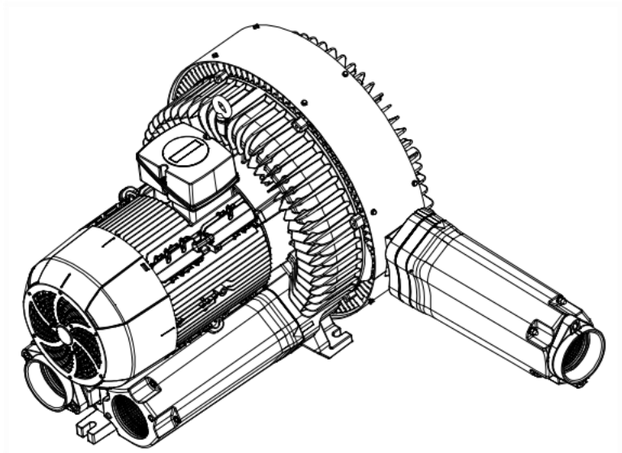

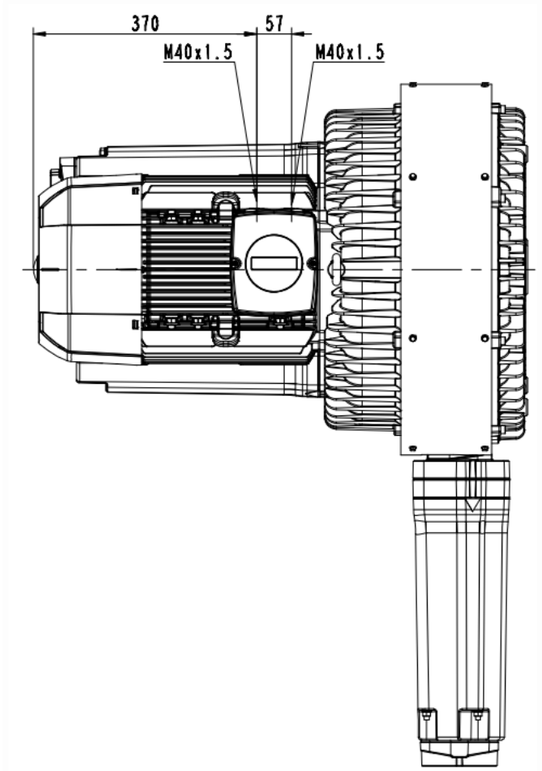

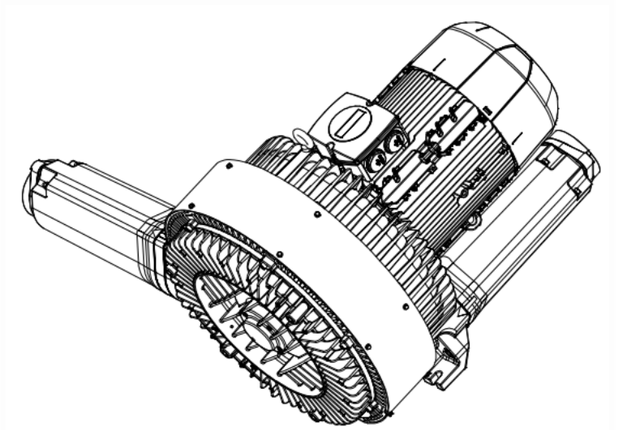

餐记处	复纹件	牛丰	日期
鼠 升		标	
族育		审定	
审核		批准	
工艺		日期	

2RB920-1HQ37

图样标记	件数	重量	出创
			1:2
共 1 张		共 1 张	

浙江格麦实业有限公司

1( ) 解纪