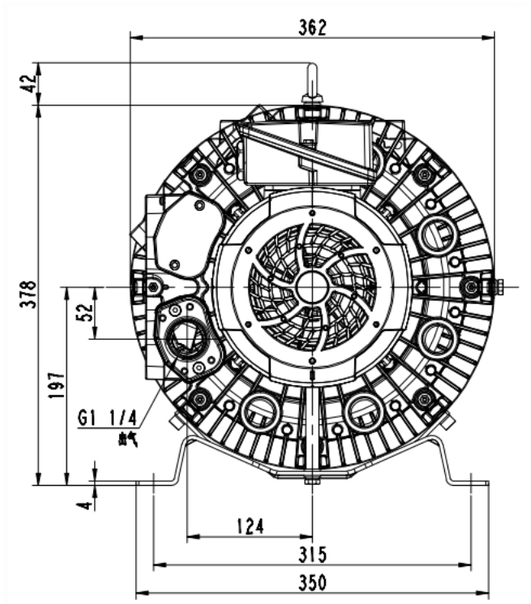

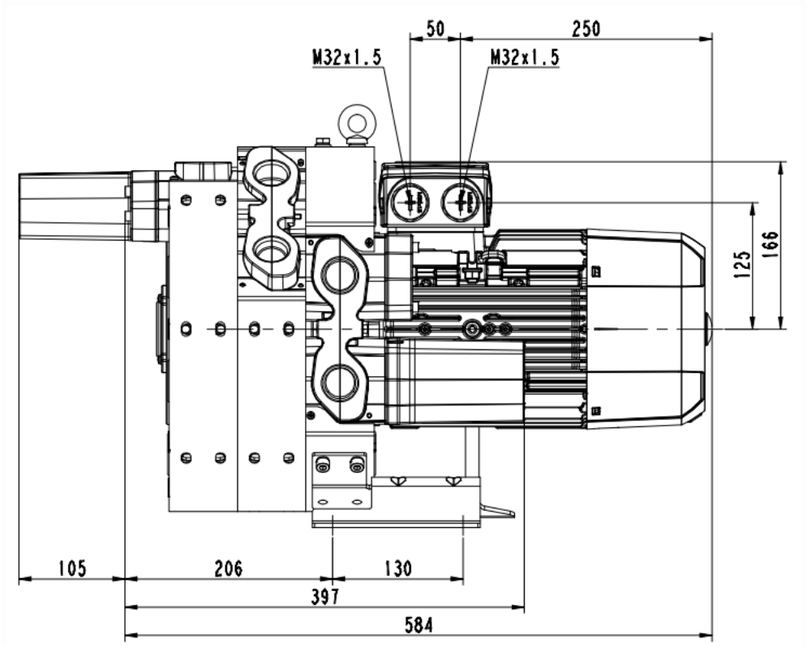

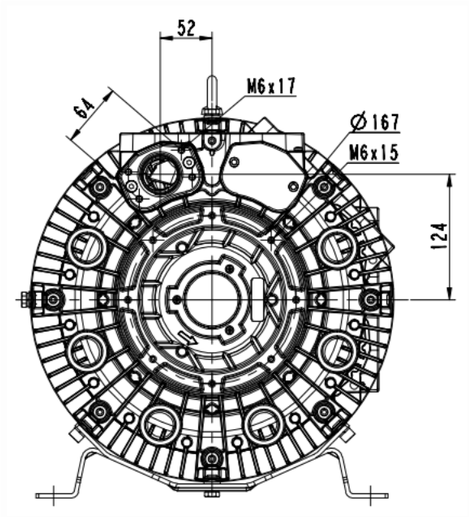

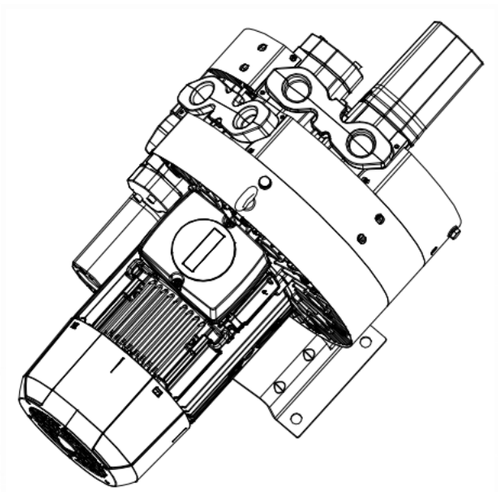

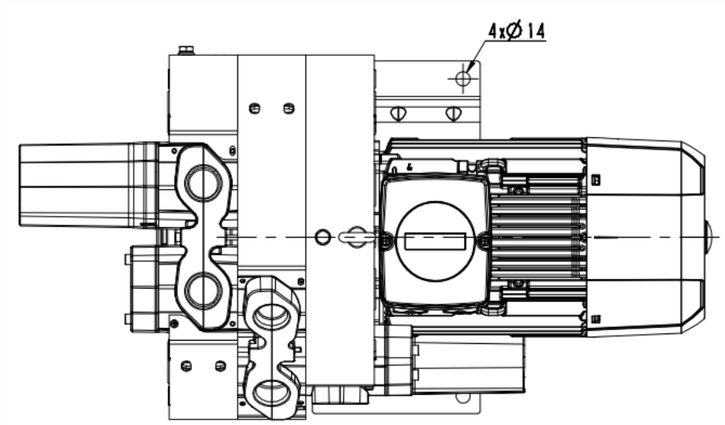

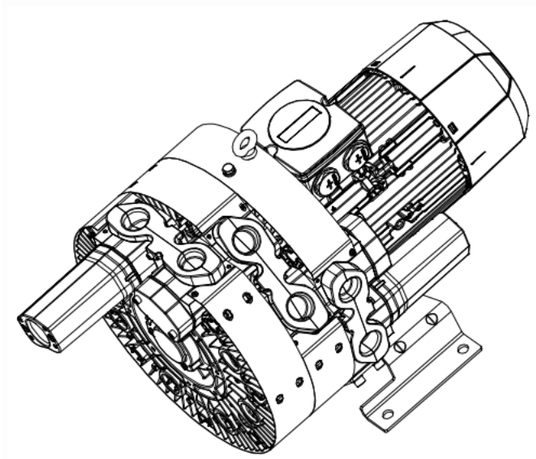

鉴记处	其纹号	生主	日期				
设计		标准化		4RB430-OAQ46-1	图样标记	件数	重量	出创
校对		审定						1:2
审核		批准			共 1 张		共 1 张
工艺		日期			浙江格麦实业有限公司		

钢壁