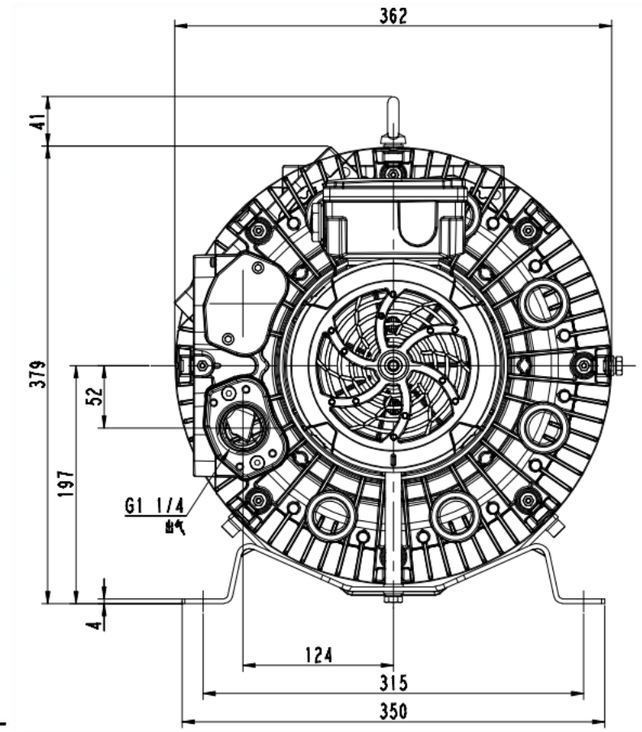

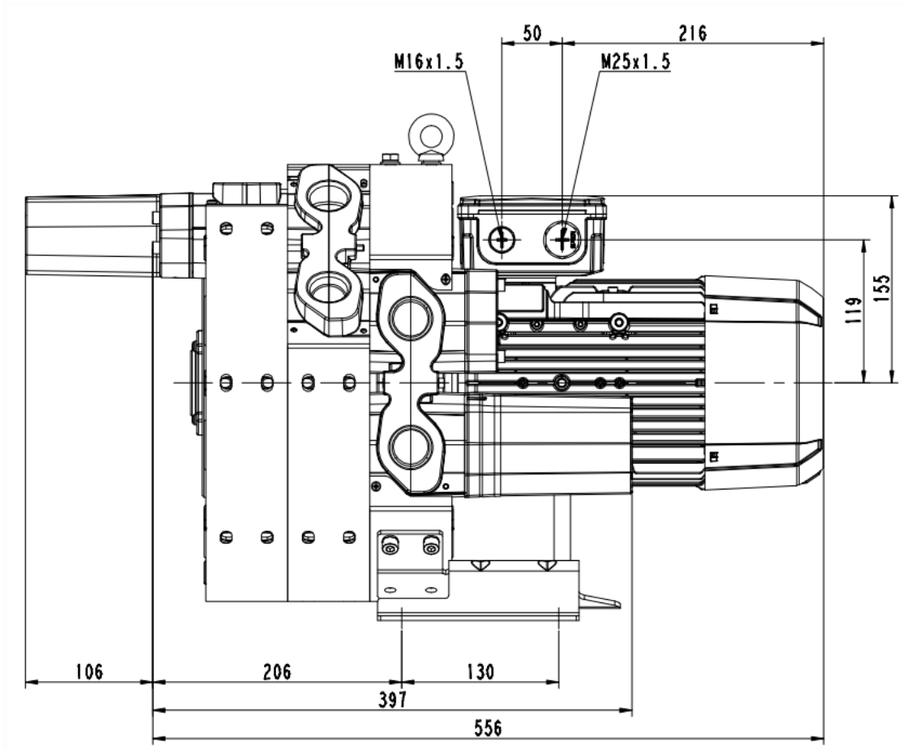

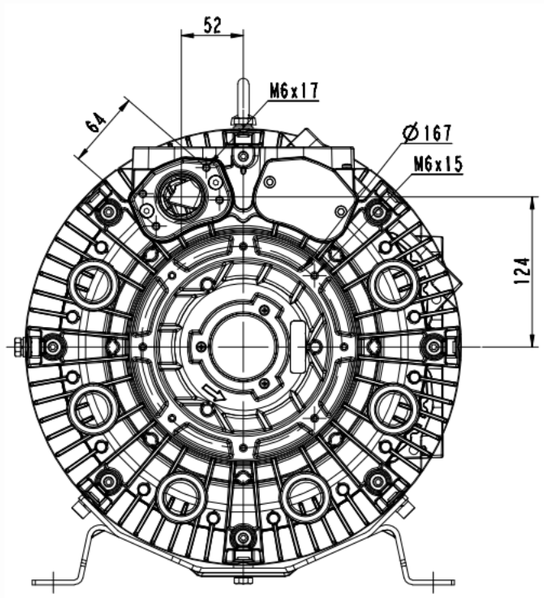

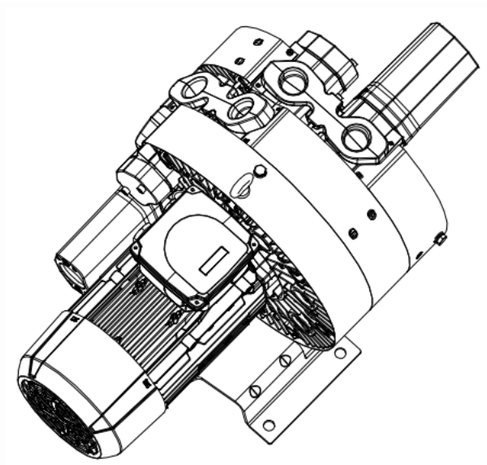

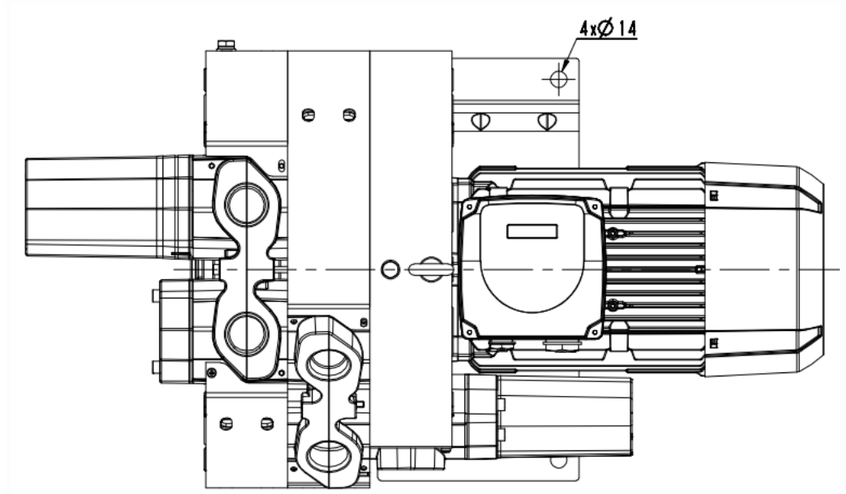

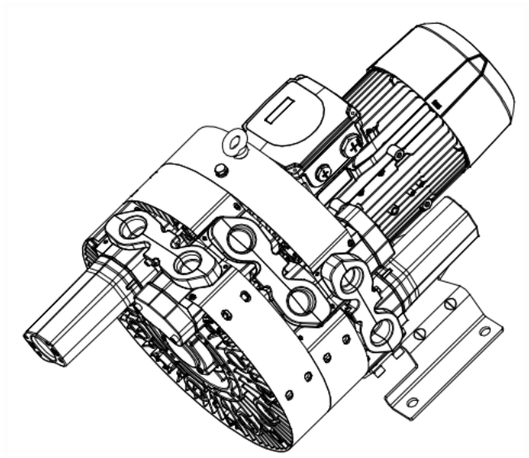

看(4) 解靶

钢壁

更改记录	其纹号	生丰	日期		
曩升		标		图样标记	件数	重量	出创
校对		审定					1:2
审核		批准		共 1 张	共 1 张
工艺		日期		4RB430-0AQ36-1	浙江格凌实业有限公司