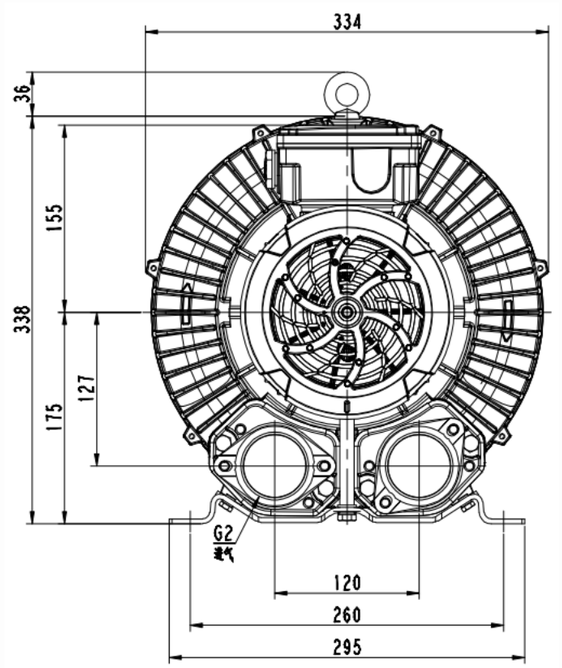

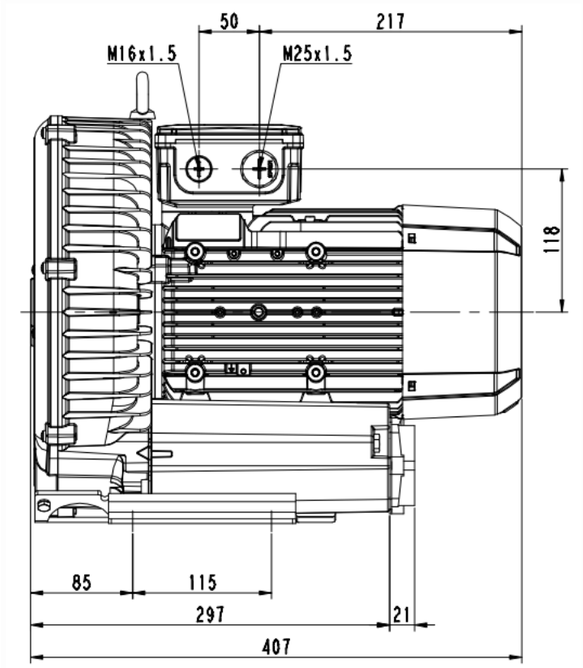

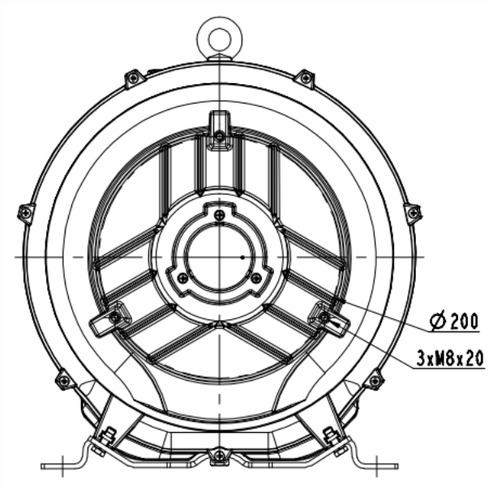

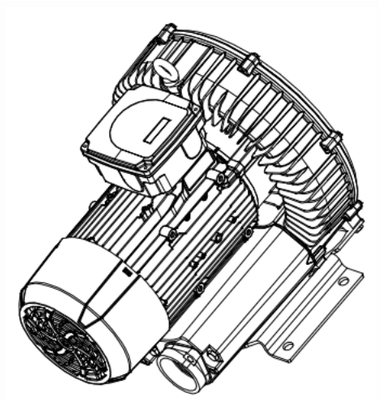

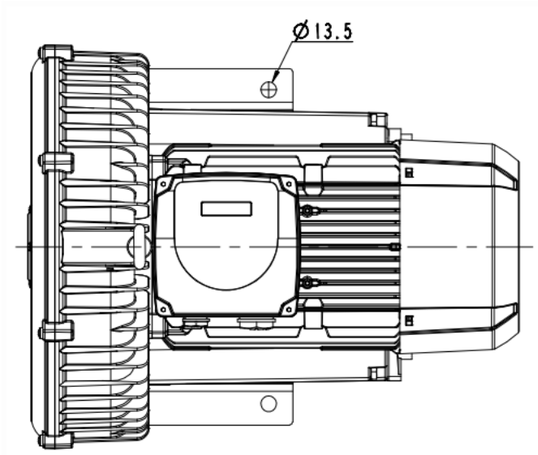

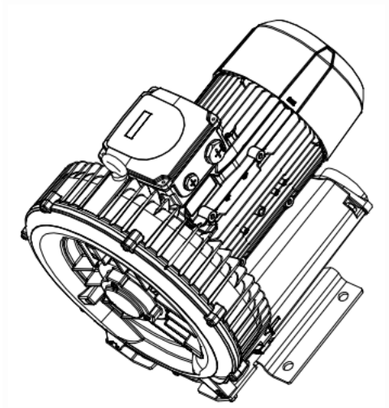

春 记	数			日 期		图样标记	件数	重量	比例
制			标						1:2
族育			宵 宋		2RB510-1AQ33	共 1 张		共 1 张	
审 核			批 准			浙 江 格 凌 实 业 有 限 公 司			
工 艺			日 期						

(解靶
描 图
描 校
底图总号
底图总号
签 字
日 期