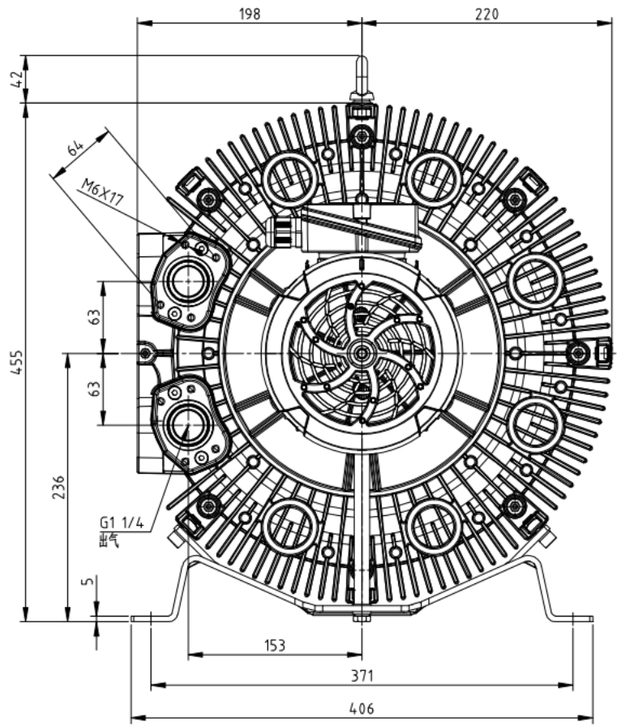

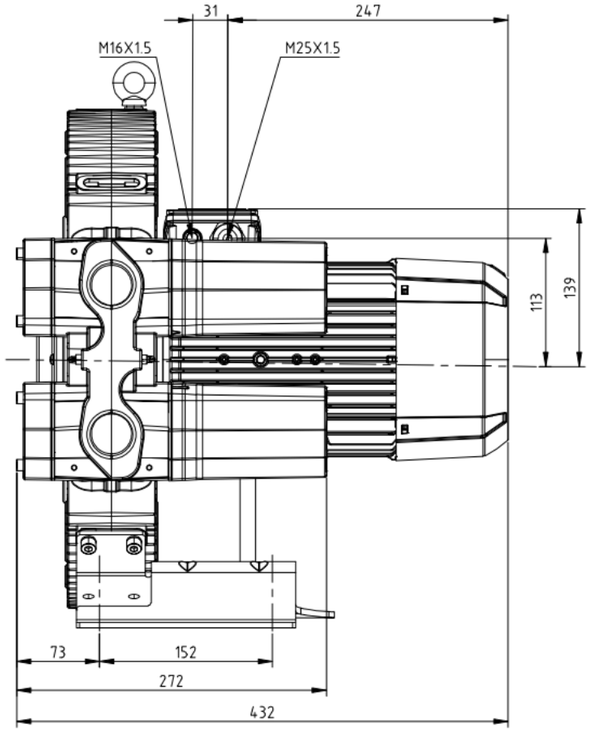

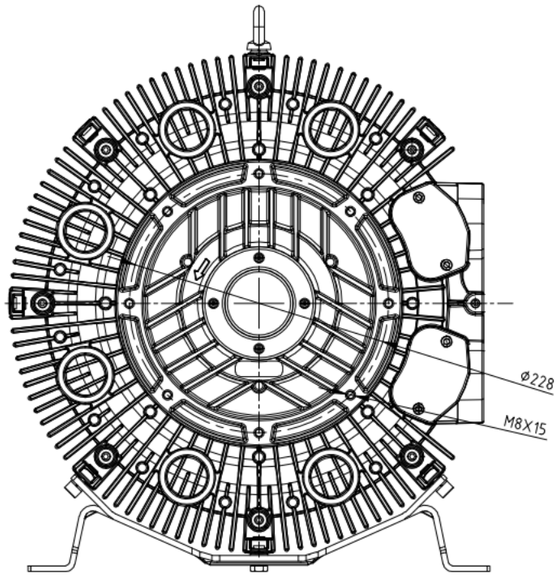

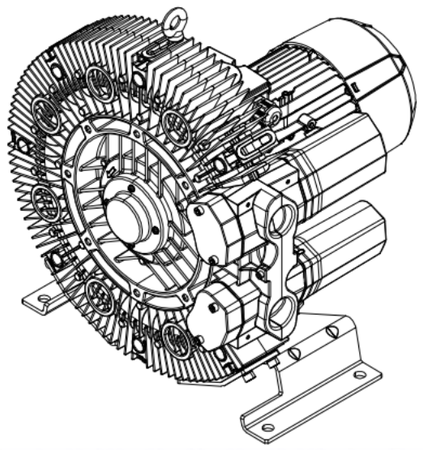

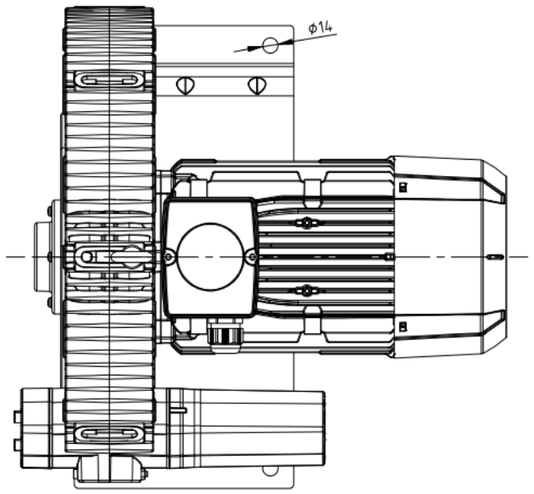

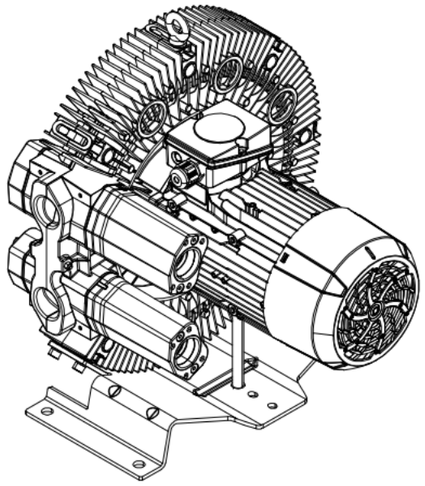

标记	处数	更改文件号	签字	日期
设计		标准化		
校对		审定		
审核		批准		
工艺				

4RB610-0AQ17-1

图样标记	件数	重量	比例
	1	1	1:1
共 1 张	第 1 张		

浙江格凌实业有限公司

借(通)用件登记
描图
描校
旧底图总号
底图总号
签字
日期